DÜRKOPP ADLER AG

Teileliste und Näheinrichtungen
Spare Parts List and Sewing Equipment

971 · 972

DÜRKOPP ADLER AG
Postfach 6 · D-4800 Bielefeld 1 · Potsdamer Straße 190 · Telefon (0521) 556-01
Telex 932400-0 dw d · Telefax (0521) 5561315

Teileliste und Näheinrichtungen
Spare Parts List and Sewing Equipment

971 · 972

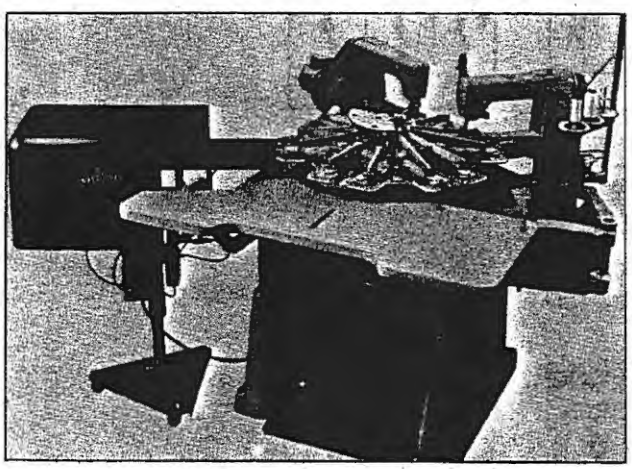

971 Automat mit Doppelkettenstich-Nähkopf, Stichtyp 401 (ohne Eckenstich) min r = 3,5 mm

Automatic with double chain stitch-sewing head stitch type 401 (without corner stitch) min. r = 3,5 mm

Automate avec tête de piquage pour double point de chainette Type de point 401 (sans point angulaire) r. min 3,5 mm

Automata con cabezal de coser de punto doble de cadeneta tippo de puntada 401 (sin puntada en la esquina) r. min. = 3,5 mm

972 Automat mit Doppelsteppstich-Nähkopf, Stichtyp 301 (Eckenstich)

Automatic with double lockstitch-sewing head stitch type 301 (with corner stitch)

Automate avec tête de piquage pour double point de couture Type de point 301 (avec point angulaire)

Automata con cabezal de coser de doble pespunte Tippo de puntada 301 (con puntada en la esquina)

Zusatzaggregate:
Complementary equipment:
Equipment supplémentaire:
Aparatos especiales:

Nähguthalter
Sewing fabric holder
Porte-pince
Sujeta material

Stapler
Stacker
Empileur
Apilador

Kettfadentrenner
Chain thread cutter
Coupeur de chainette
Separador del hilo de cadeneta

Einschneideinrichtung: nur für Kl. 972-210
Incising unit: (972-210)
Dispositif de coupage: (seulement pour Cl. 972-210)
Dispositivo para hacer incisiones: (solo para modelo 972-210)

Unterklassenschlüssel: 971
Subclass key: 972 — 200/ — 1
Designation des sous-classes:
Clasification de las subclases y su clave:

Hauptklasse:
Main class:
Classe principale:
Modelo base:

Beschneider:	ohne	= 2
	mit	= 8
Trimmer:	without	= 2
	with	= 8
Dispositif de coupe:	sans	= 2
	avec	= 8
Cabezal recortador:	sin	= 2
	con	= 8

Nähguthalter:	starr	= 0
	verstellbar 4er Tlg.	= 1
	verstellbar 6er Tlg.	= 2
Sewing fabric holder:	rigid	= 0
	adjustable in 4 parts	= 1
	adjustable in 6 parts	= 2
Porte-matière à coudre:	fix	= 0
	réglable à 4 piéces	= 1
	réglable à 6 piéces	= 2
Sujetamaterial:	fijo	= 0
	regulable de 4 puestos	= 1
	regulable de 6 puestos	= 2

Erweiterungsstelle:	nicht belegt	= 0
	für Krawatten	= 1
	für Handschuhe	= 3
Expanding position:	free	= 0
	for ties	= 1
	for gloves	= 3
Expension:	libre	= 0
	pour chravattes	= 1
	pour guants	= 3
Renglor indicando:	libro	= 0
	corbatas	= 1
	guantes	= 3

Elektrische Ausführung:
Electrical equipment:
Execution electrique:
Equipo electrico:

3x380 V, 50 Hz + N (Mp)	= 1
3x220 V, 50 Hz	= 2
3x220 V, 60 Hz	= 3
3x415 V, 50 Hz + N (Mp)	= 4

From the Library of Superior Sewing Machine & Supply LLC

Reihenfolge und Aufteilung der Bildtafeln
Sequence and breakdown of the illustrations
Suite et division des illustrations

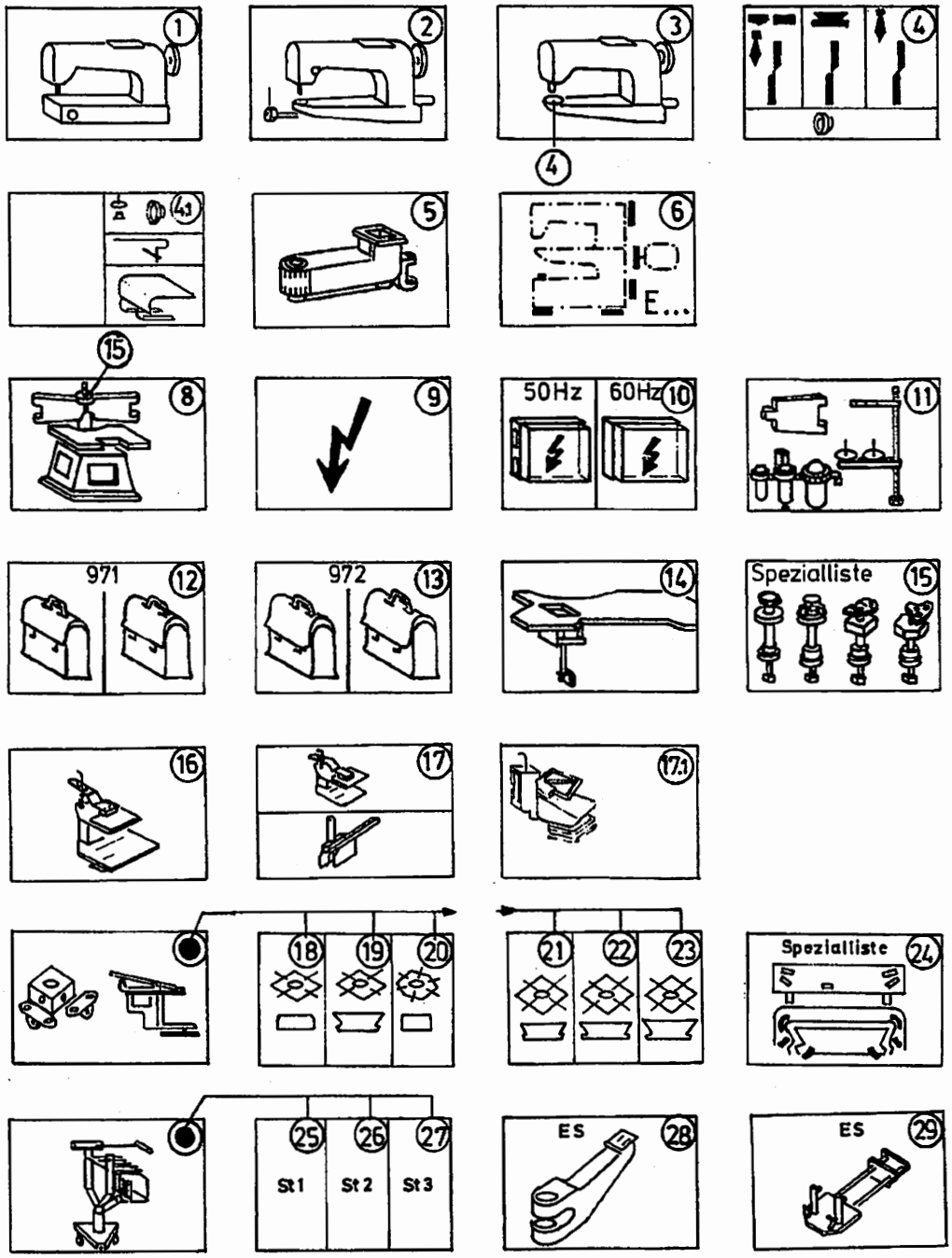

From the Library of Superior Sewing Machine & Supply LLC

971 43 751 4

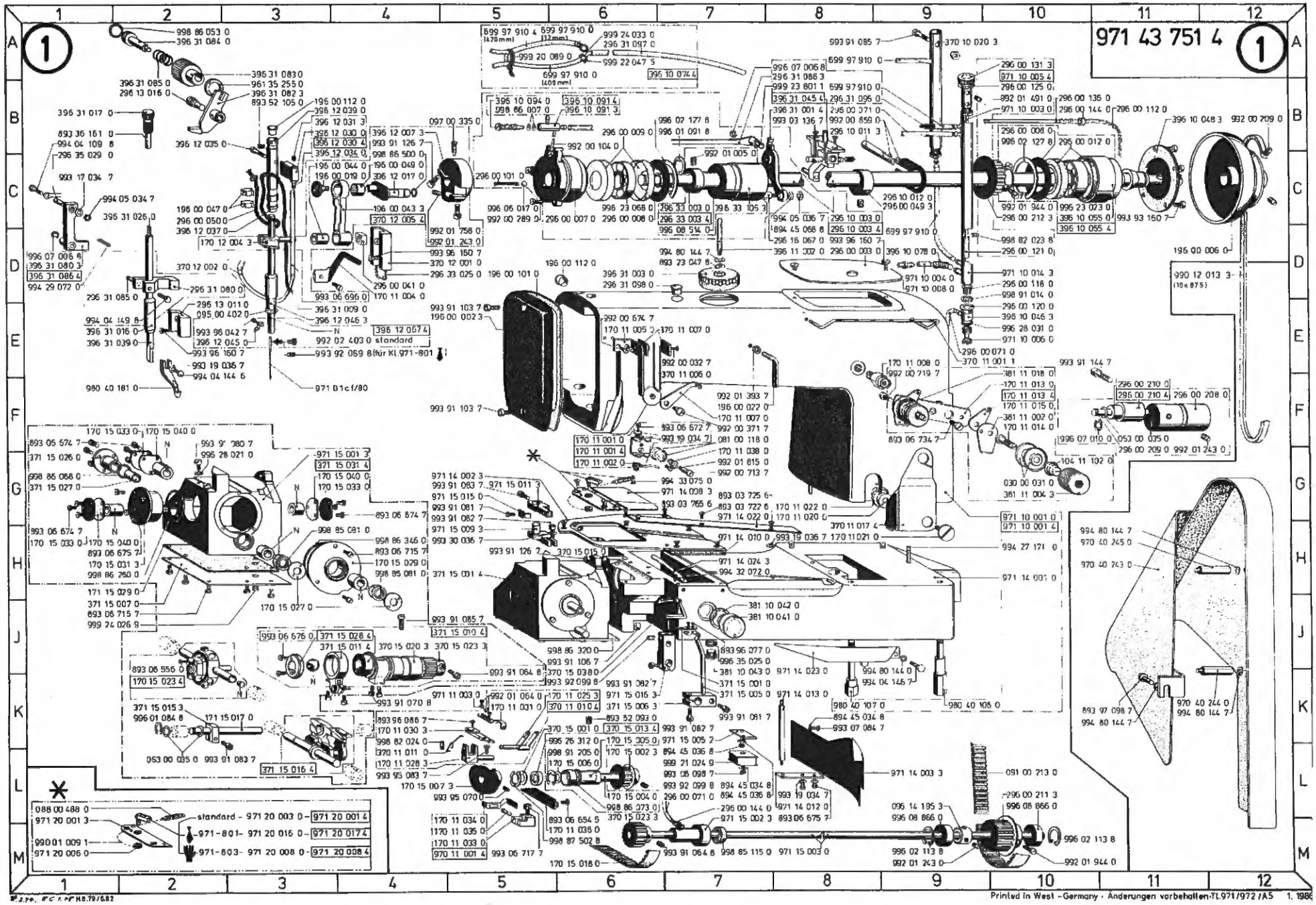

Printed in West - Germany · Änderungen vorbehalten · TL 971/972 /A5 1. 1986

From the Library of Superior Sewing Machine & Supply LLC

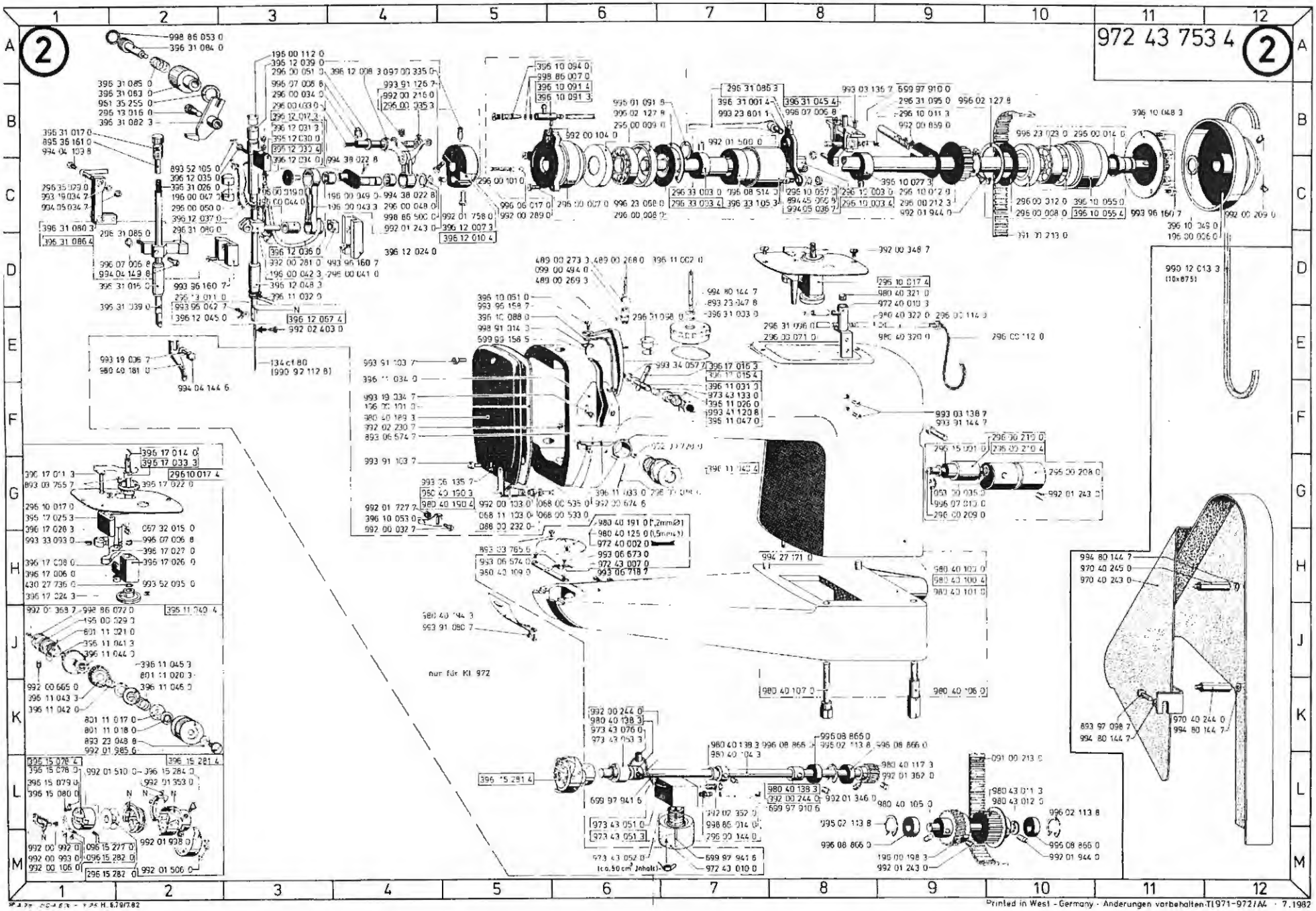

Printed in West - Germany - Änderungen vorbehalten T(971-972/A4 - 7.1982

From the Library of Superior Sewing Machine & Supply LLC

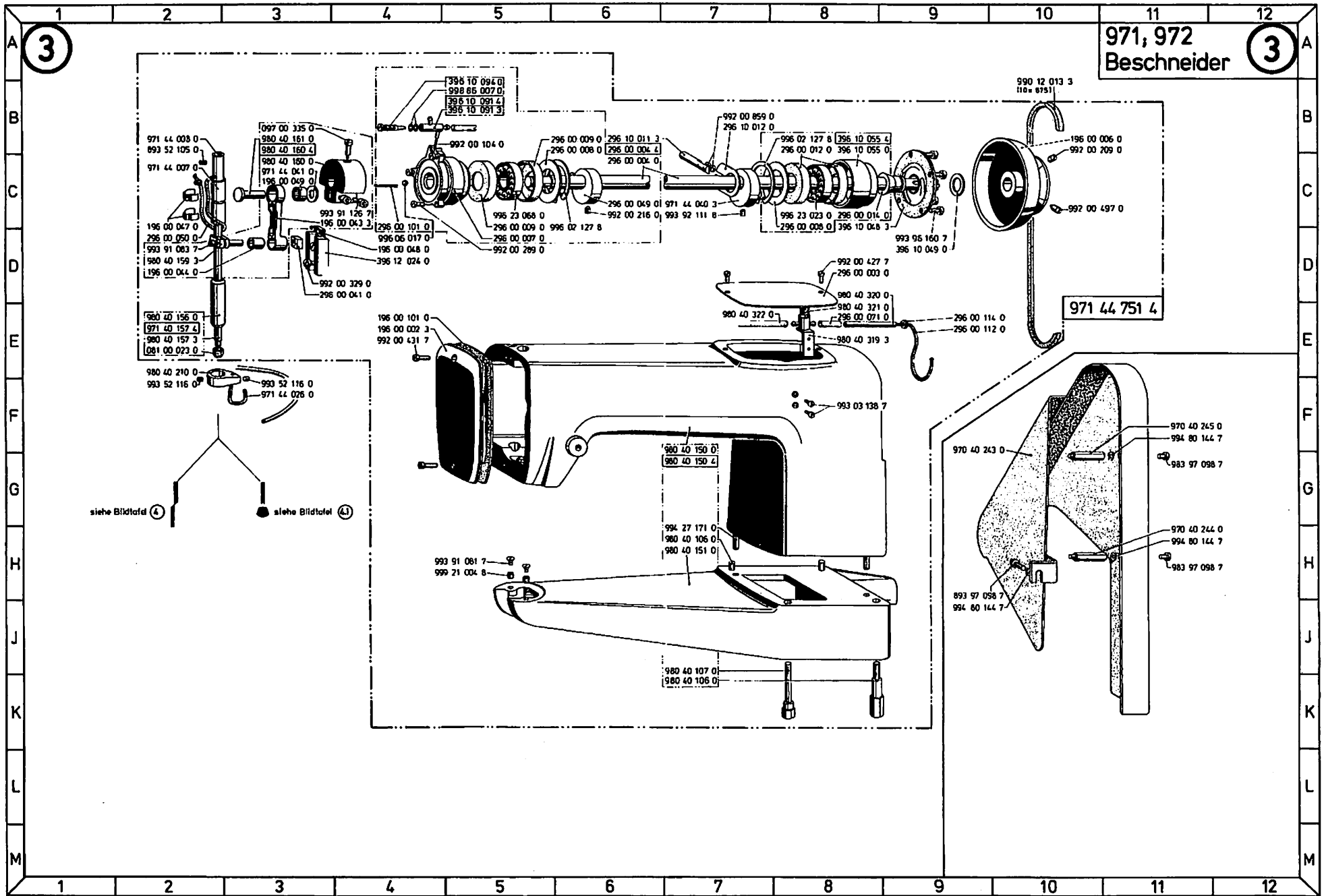

Printed in West - Germany · Änderungen vorbehalten Tl.971-972/A4— 7-1982

From the Library of Superior Sewing Machine & Supply LLC

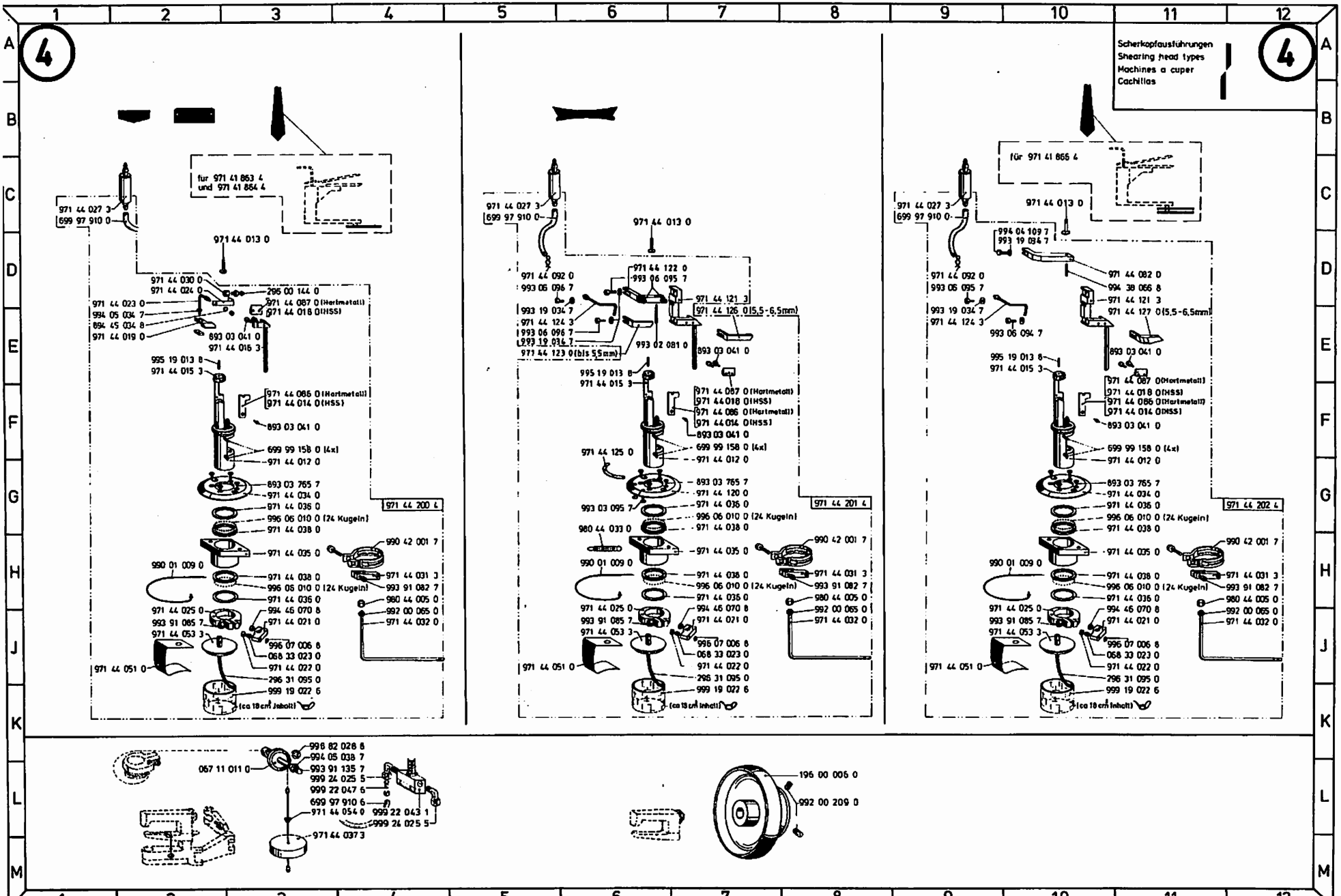

From the Library of Superior Sewing Machine & Supply LLC

4.1

Stempelausführung
Design of metal punch
Poincon
Punzon

971, 972,

4.1

Beschneidteile auf Wunsch
trimmer parts on request
piezes de tochées pour dispositif de coupe à souhait
piezas del cabezal cortador a petición

993 52 116 0
980 40 210 0
993 52 116 0
980 40 081 0
980 40 154 0
993 91 081 7 (2x)
980 44 011 0
980 44 012 0
980 44 009 3
980 40 147 31
980 40 148 0
980 29 148 4
993 27 098 5
999 20 0850
699 97 910 6 (2m)
999 22 047 6
999 24 026 5
899 97 910 5 (2m)
980 44 004 3
980 44 007 3 (auf Wunsch)
971 44 084 0
980 40 148 4
999 20 0850
993 97 098 5

971-803
972-810

971,972

971 40 111 3
100 03 012 3
971 40 139 0
994 05 041 7
999 24 026 2
899 97 910 6 (0,3 m)
999 22 047 6
993 19 041 7
971 40 112 8
971 40 113 0
999 22 051 9

971,972

970 40 033 0
993 03 766 7
980 40 012 0
993 34 056 7
993 34 096 7
993 91 148 7
993 19 040 7
971 40 059 0
994 05 040 5
993 91 146 7
993 19 040 7

From the Library of Superior Sewing Machine & Supply LLC

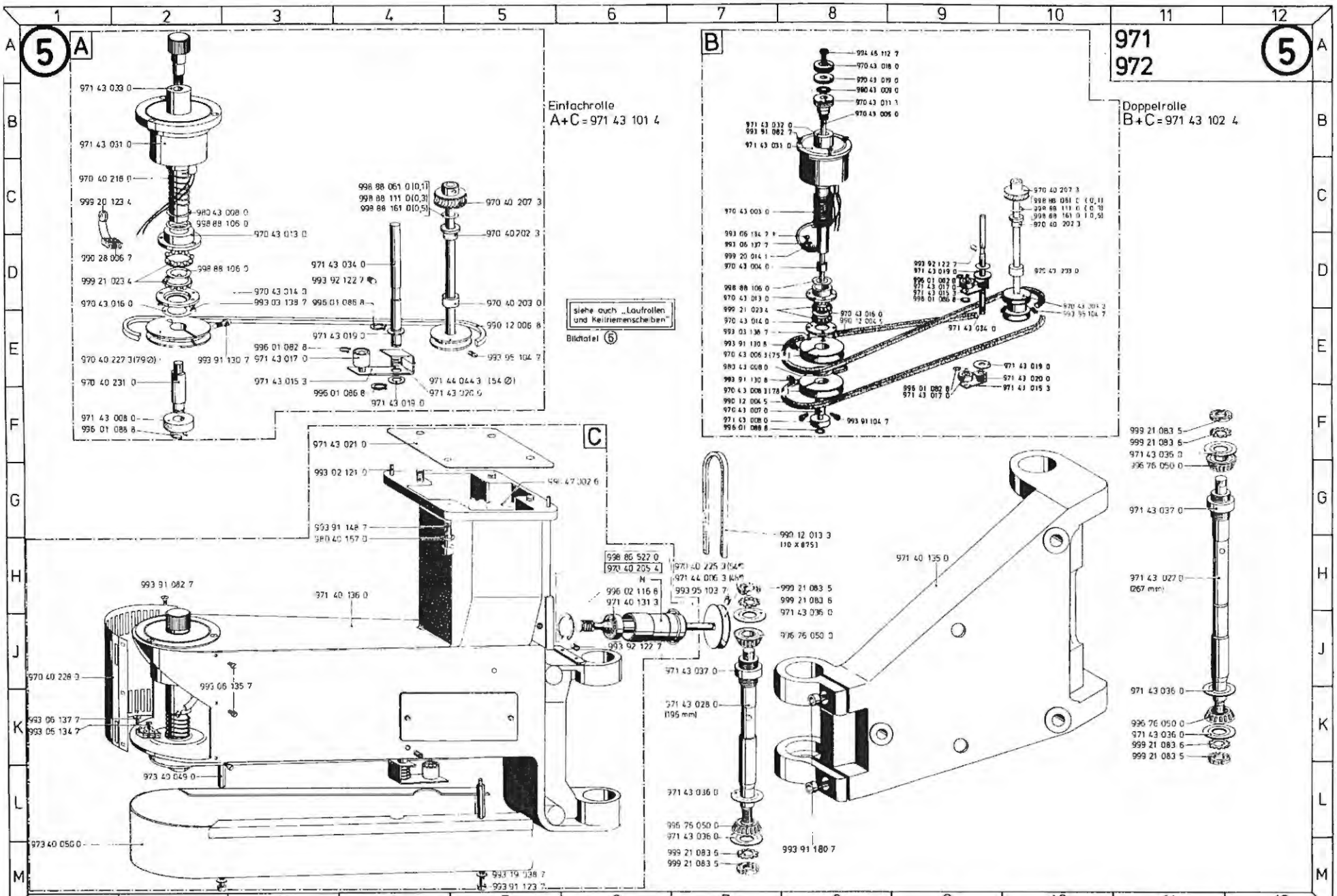

Printed in West - Germany · Änderungen vorbehalten-TI 971-972/A6 — 7.1979

From the Library of Superior Sewing Machine & Supply LLC

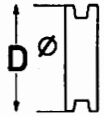

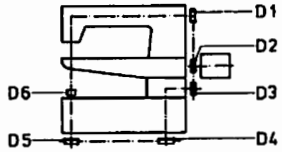

Keilriemenscheiben

V-belt pulley

poulie á courroie

polea para correa trapezoidal

971, 972, 980

D1		D2		D3		D5		D4	
980 44 004 3	52 Ø	980 44 003 3	72 Ø	971 44 006 3	48 Ø	971 44 042 3	53 Ø	971 44 043 3	66 Ø
196 00 006 0	65 Ø	970 40 239 3	85 Ø	970 40 225 3	54 Ø	971 44 088 3	66 Ø	971 44 089 3	62 Ø
		971 44 005 3	97 Ø			971 44 045 3	72 Ø	971 44 044 3	54 Ø
		971 44 004 3	110 Ø			971 44 045 3	72 Ø	971 44 044 3	54 Ø
		971 43 035 3	68 Ø			970 40 227 3	79 Ø	970 40 226 3	48 Ø
						970 40 227 3	79 Ø	970 40 226 3	48 Ø
						970 40 227 3	79 Ø	970 40 226 3	48 Ø
						971 44 088 3	66 Ø	971 44 089 3	62 Ø
						971 44 081 3	53	971 44 089 3	62 Ø

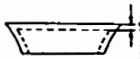

SA = Schnittabstand cutting distance

Klasse Class	E..	SA (mm)	D6 Laufrolle Roller		D3	D4 Keilriemenscheiben V-belt pulley	D5	Keilriemen V-belt	Verwendung Use
971-800 -820 -822	K971 E1	3,5	971 44 003 0	ø18	970 40 225 3	971 44 044 3	971 44 045 3	990 12 006 8	Beschneider trimmer
	E2	4,5	971 44 002 0	ø16	971 44 006 3	971 44 044 3	971 44 045 3	990 12 006 8	
	E3	5,5	971 44 047 0	ø14	970 40 225 3	971 44 089 3	971 44 088 3	990 12 006 8	
	E4	6,5	971 44 079 0	ø12	971 44 006 3	971 44 089 3	971 44 088 3	990 12 006 8	
			970 40 230 0	ø27	970 40 225 3	970 40 226 3	970 40 227 3	990 12 006 8	Nähmaschine sewing machine
971-801	E5	5,5	971 44 080 0	ø14	970 40 225 3	971 44 089 3	971 44 088 3	990 12 006 8	Beschneider trimmer
			971 44 049 0	ø12	970 40 225 3	971 44 089 3	971 44 081 3	990 12 005 4	Nähmaschine sewing machine
971-803	E6	2,5	971 44 048 0	ø19	971 44 006 3	970 40 226 3	970 40 227 3	990 12 006 8	Beschneider trimmer
			971 44 049 0	ø12	970 40 225 3	971 44 043 3	971 44 042 3	990 12 004 5	Nähmaschine sewing machine

Laufrollen Roller Poulie Roldana	Teilenummer Comp.number Num.de la pieçe Numero de pieza D6	Abmessung mm Dimension mm Dimension mm Dimensión mm A	B	C	D	E	F		SA (mm)	Klasse Class Classe Clase	
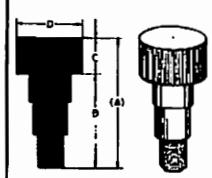	971 44 079 0	58	39	19	12				6,5	971	972
	980 40 171 0	54	39	15	16				4,5	971	972
	971 44 002 0	58	39	19	16				4,5	971	972
	971 44 003 0	58	39	19	18				3,5	971	972
	971 44 046 0	51	35	14,5	12					971	972
	971 44 047 0	58	39	19	14				5,5	971	972
	971 44 048 0	58	39	19	19					971	972
	980 40 170 0	54	39	15	20				2,5	971	972
	970 40 230 0	54	39	15	27					971	972
	980 40 172 0	54	39	15	36					971	972
	980 40 173 0	64	49	15	16				4,5	980	
	~~980 40 176 0~~	64	49	15	18				3,5	980	
	980 40 174 0	64	49	15	20				2,5	980	
	980 40 177 0	64	49	15	27					980	
	980 40 175 0	64	49	15	36					980	
	971 44 080 0	50	39	11	14				5,5	971	972
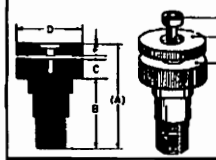	994 46 112 7									971	972
	970 43 018 0				27		5			971	972
	971 43 005 0		49	10	27					971	972
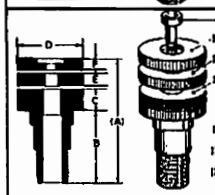	994 46 112 7									971	972
	I 970 43 018 0				27		5	I		971	972
	II 970 43 019 0				27	5		II	ohne Flexi-nähguthalter	971	972
	III 970 43 011 3		30	9	27			III		971	972
	I 973 43 055 0				27		5	I			972
	II 973 43 056 0				27	5		II	mit Flexi-nähguthalter		972
	III 970 43 011 3		30	9	27			III			972
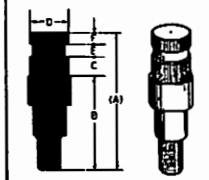	970 44 001 0	58	40,5	7,5	14	5	5		5,5	971	972
	970 44 002 0	58	39,5	8,5	16	5	5		4,5	971	972
	970 43 012 0	58	39	9	18	5	5		3,5	971	972
	971 44 085 0	58	37	6	12	5	5		6,5	971	972

H673 K.C. KFBH779/782

Printed in Western Germany Änderungen vorbehalten!

From the Library of Superior Sewing Machine & Supply LLC

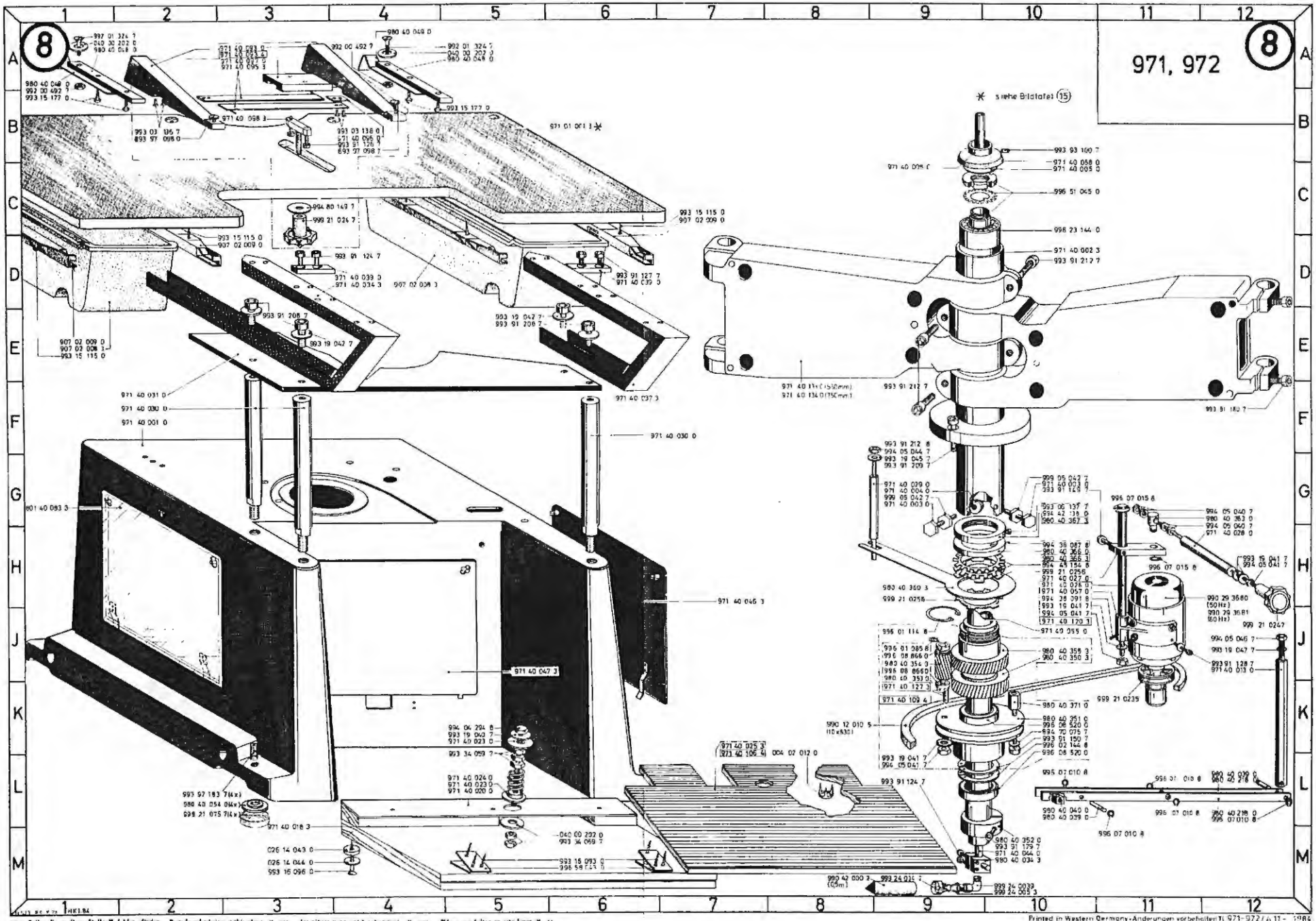

From the Library of Superior Sewing Machine & Supply LLC

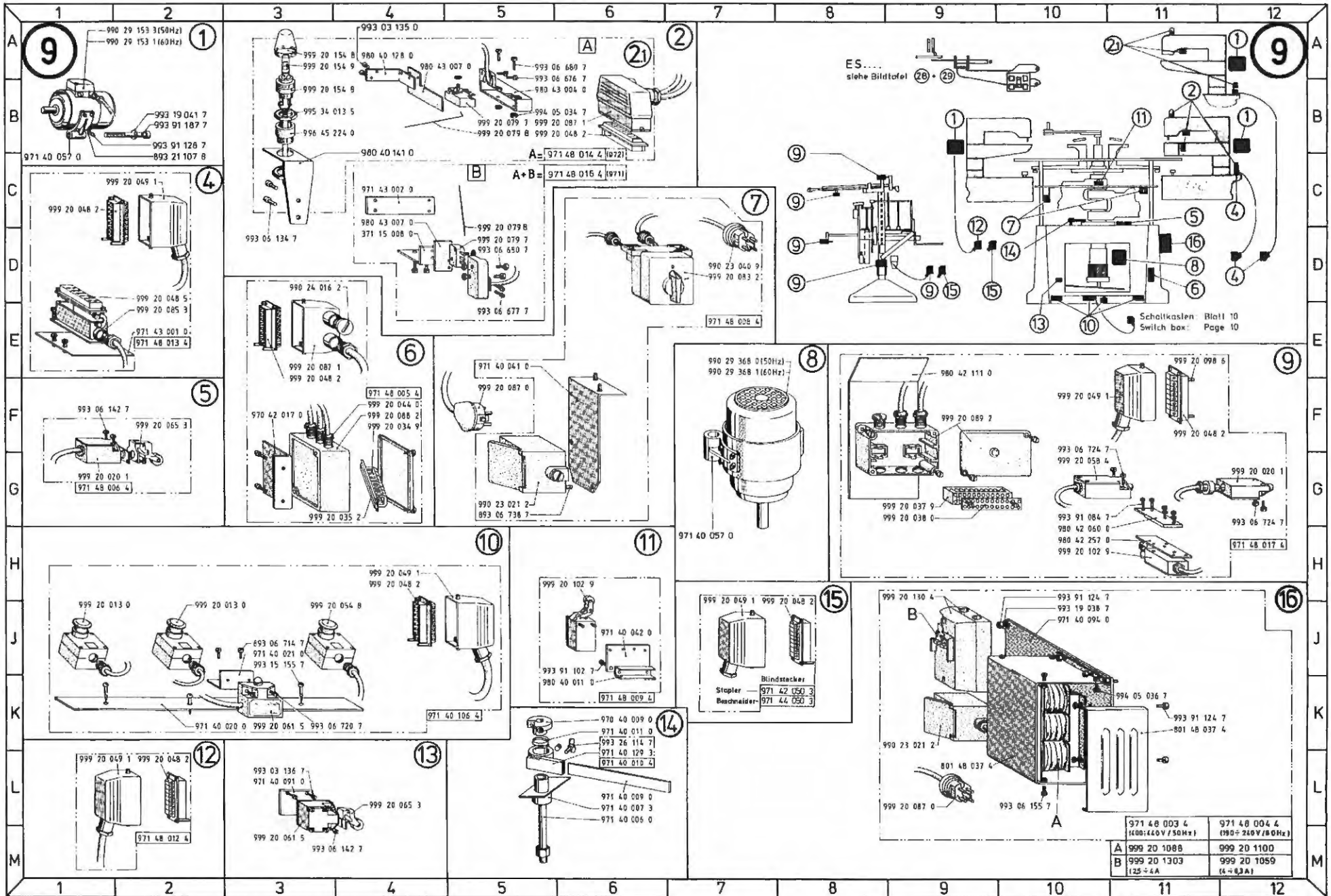

Printed in West - Germany · Änderungen vorbehalten · TI 971-972/A12 · 1.84

From the Library of Superior Sewing Machine & Supply LLC

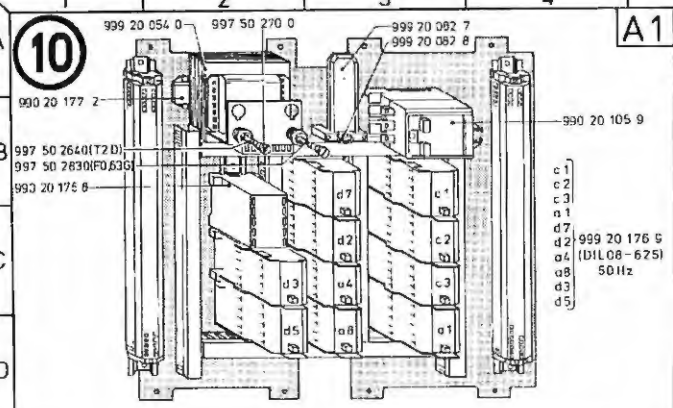

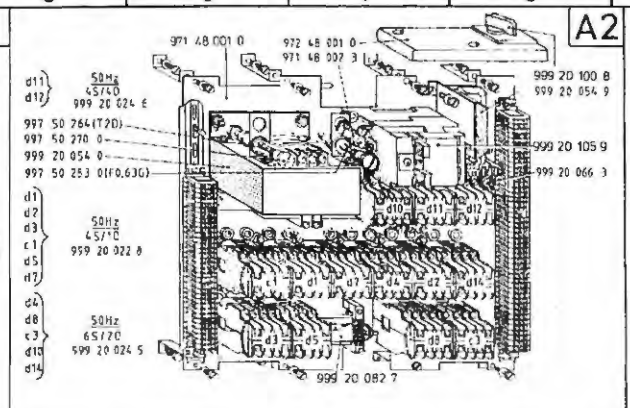

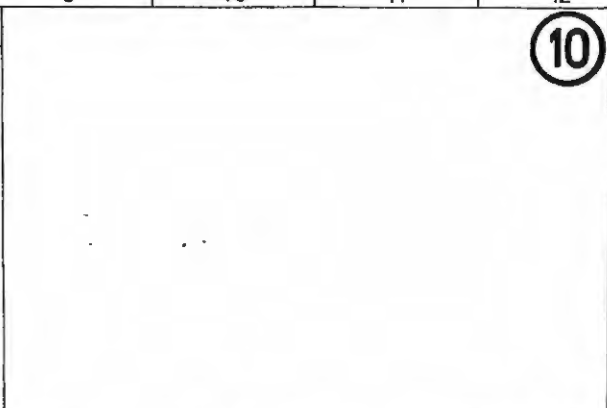

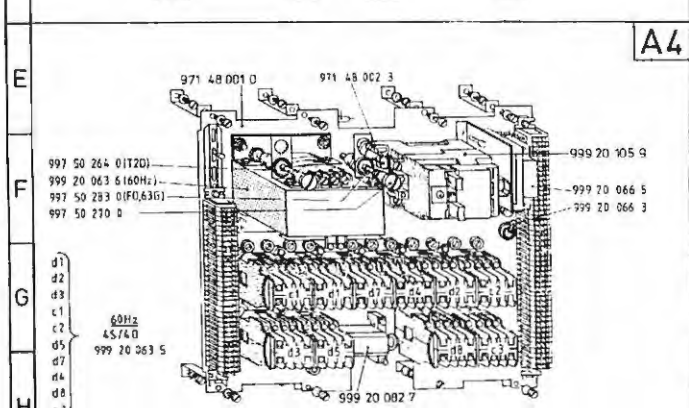

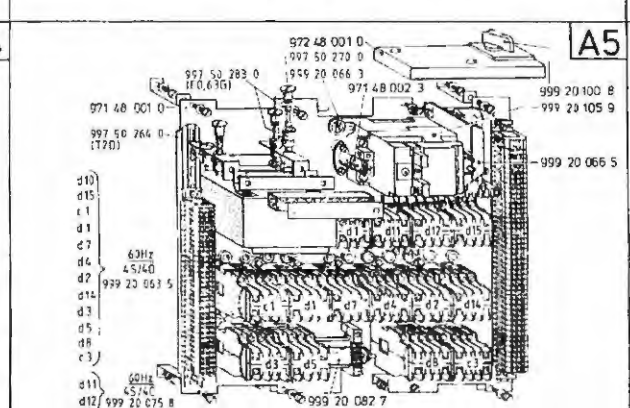

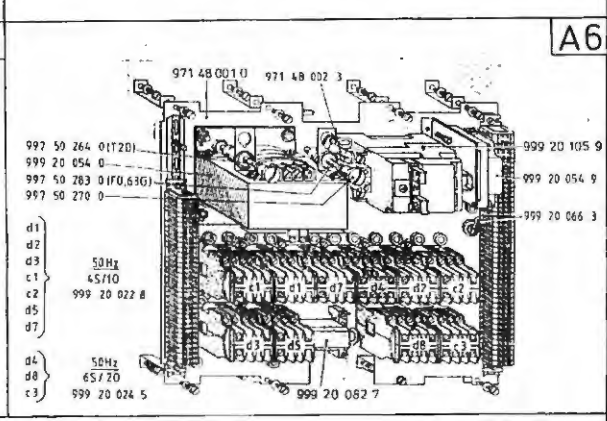

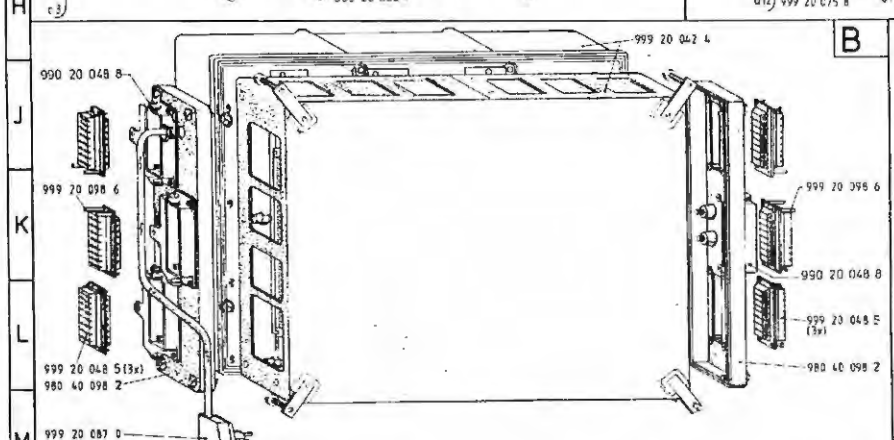

	besteht aus	Hz	für	Bemerkung
971 48 751 4	A6 + B	50	ohne ES	veraltet ersetzt durch 971 48 755 4
971 48 752 4	A4 + B	60	ohne ES	
971 48 753 4	A2 + B	50	mit ES 972-210	
971 48 754 4	A5 + B	60	mit ES 972-210	
971 48 755 4	A1 + B	50	ohne ES	ersatz für 971 48 751 4

From the Library of Superior Sewing Machine & Supply LLC

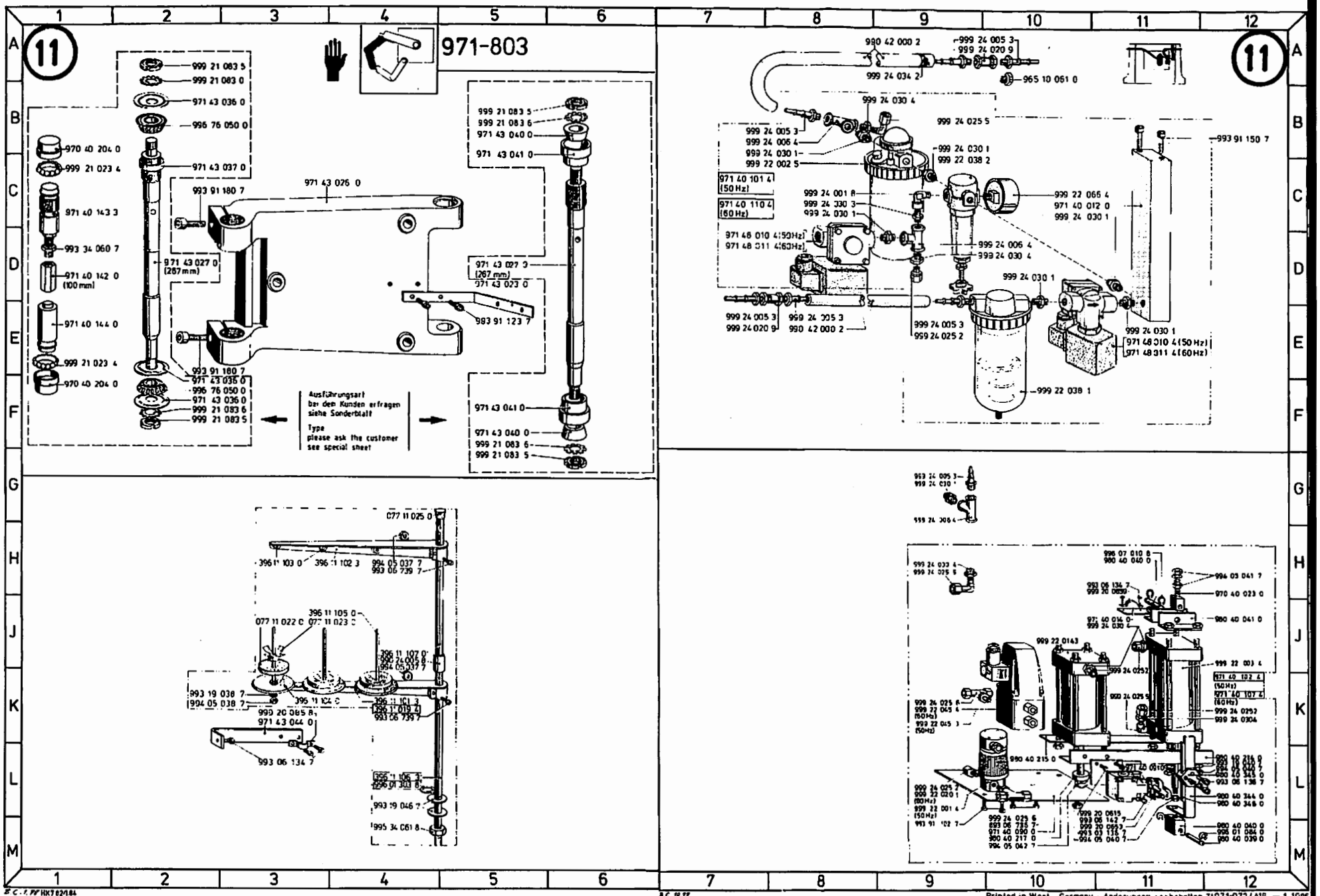

From the Library of Superior Sewing Machine & Supply LLC

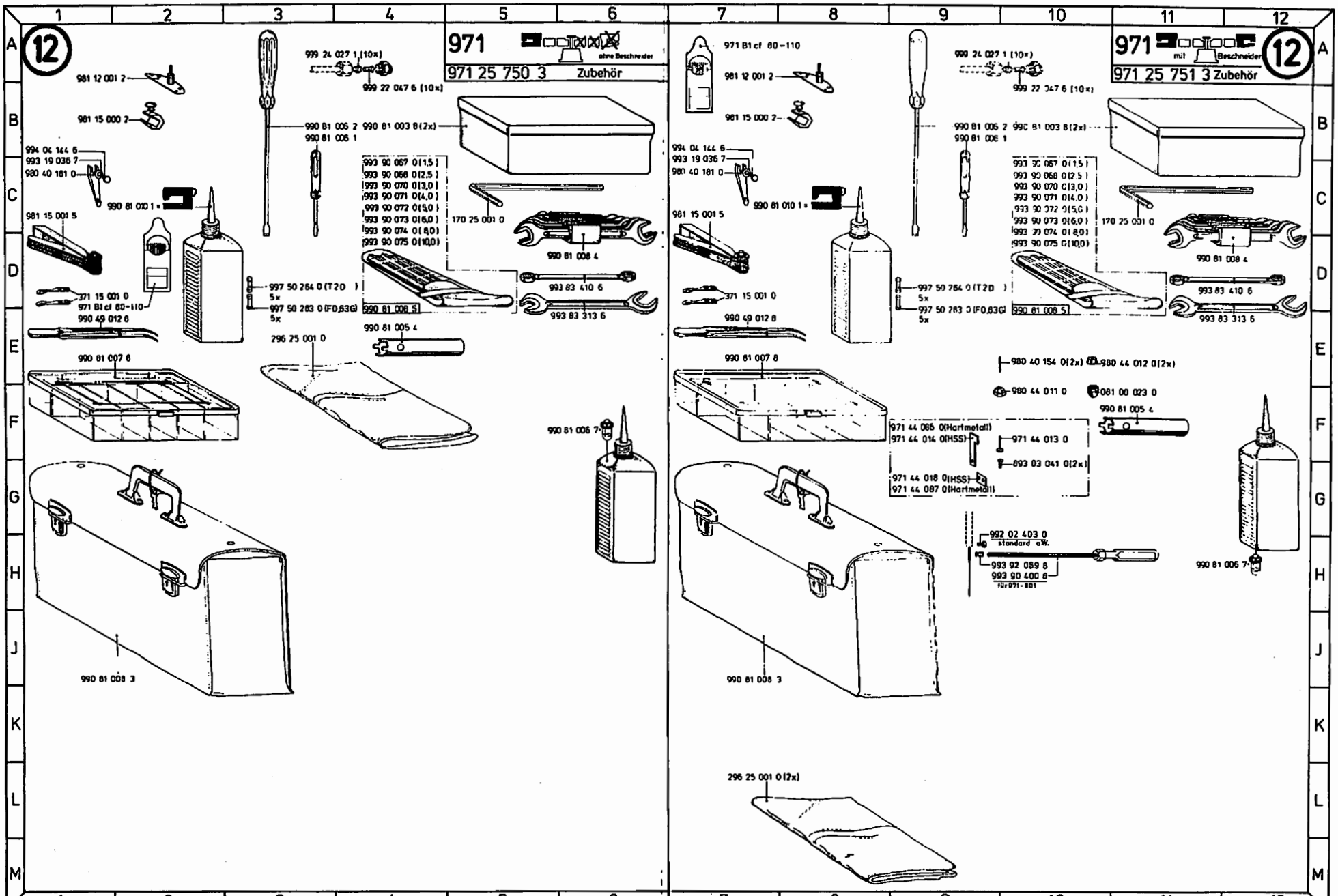

From the Library of Superior Sewing Machine & Supply LLC

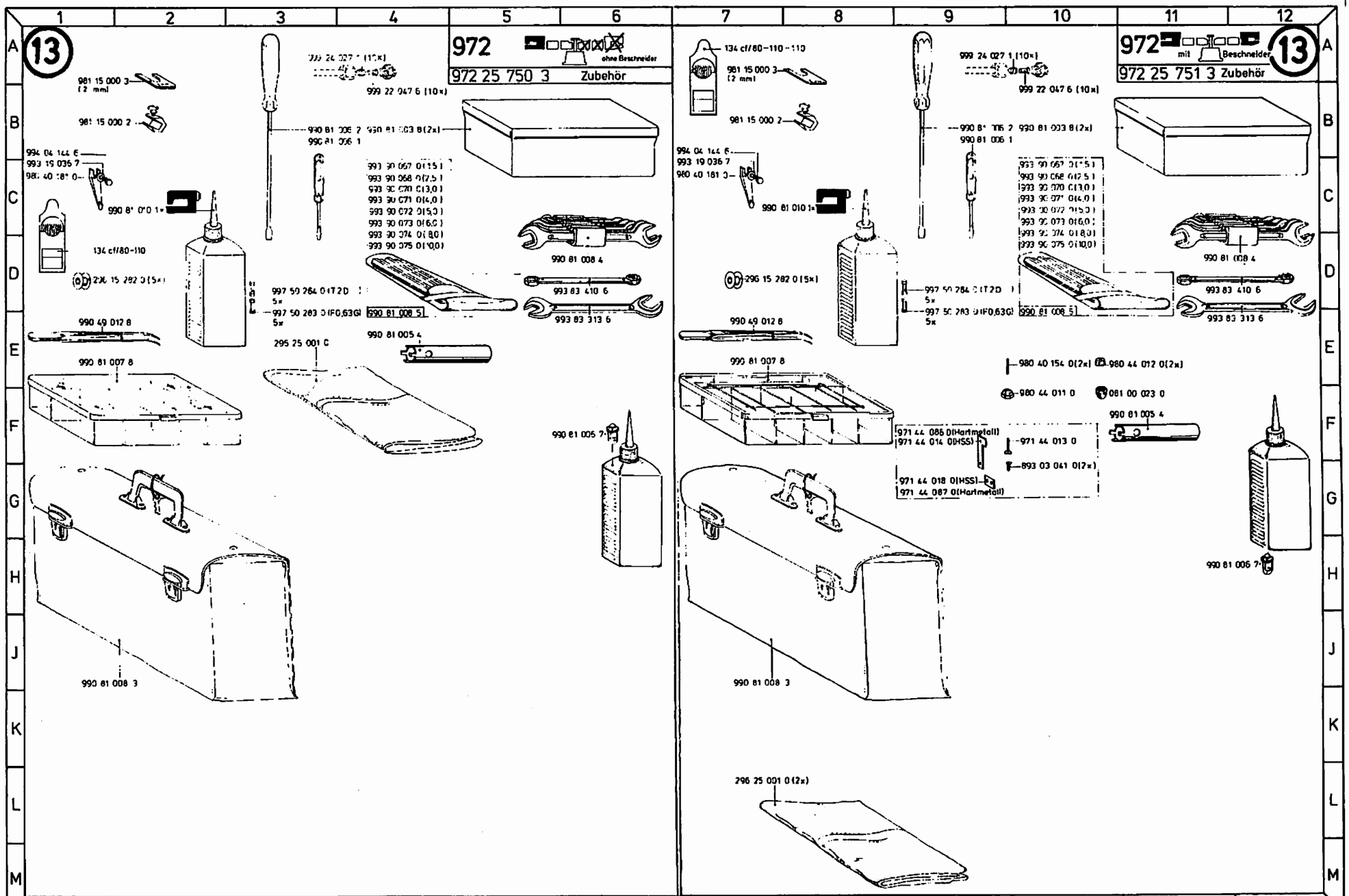

Printed in West - Germany · Änderungen vorbehalten · TI 972/A 15 — 1.1986

From the Library of Superior Sewing Machine & Supply LLC

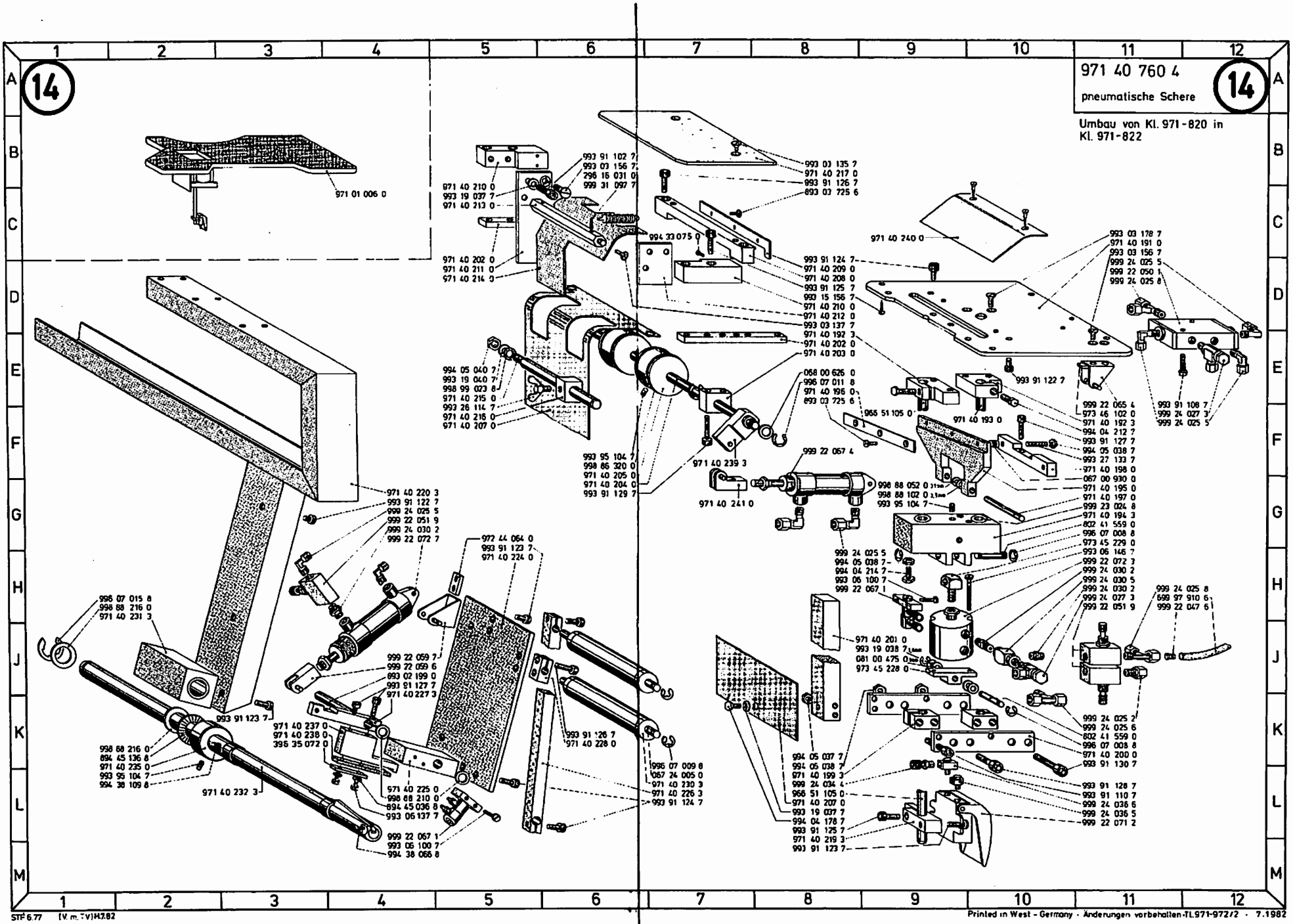

From the Library of Superior Sewing Machine & Supply LLC

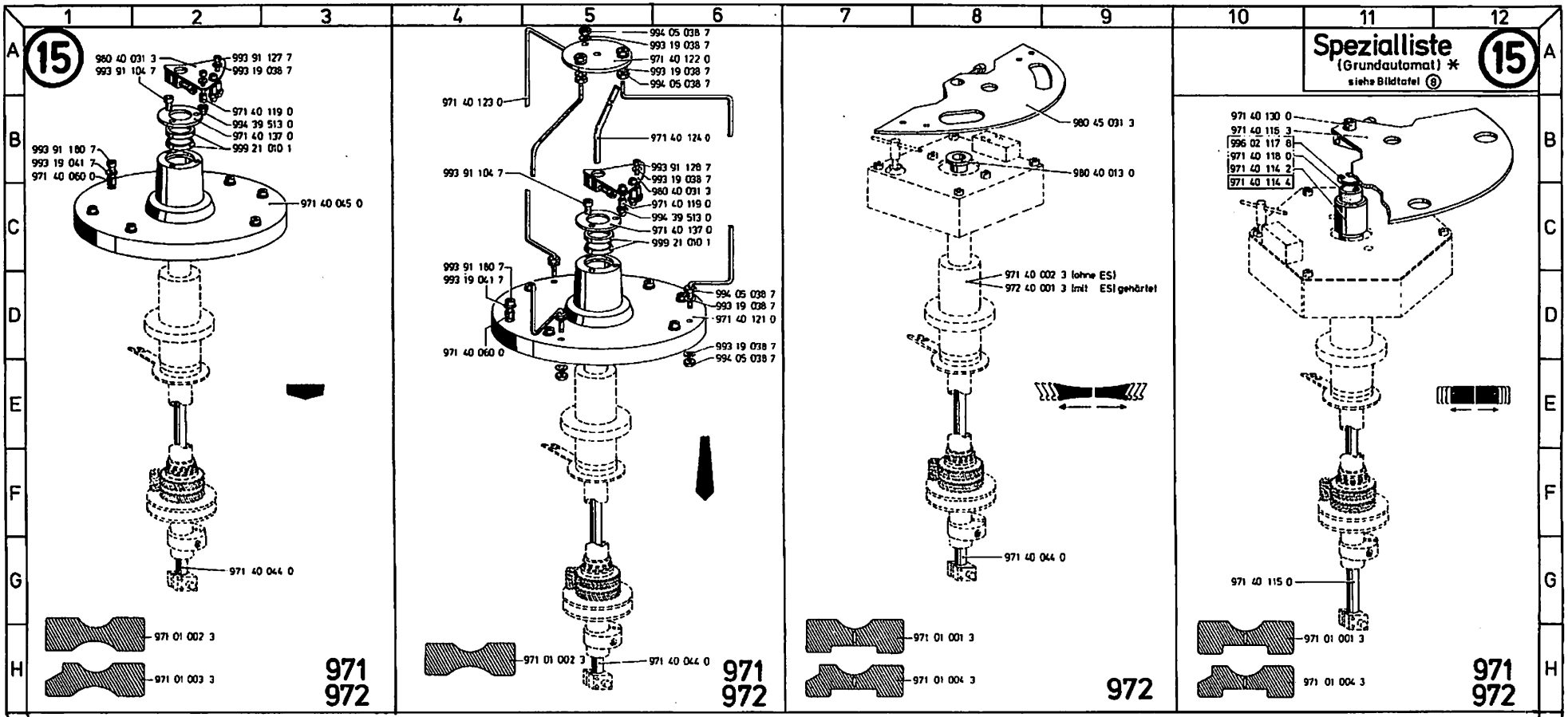

From the Library of Superior Sewing Machine & Supply LLC

16

971 972 -200; -800

971 41 840 4

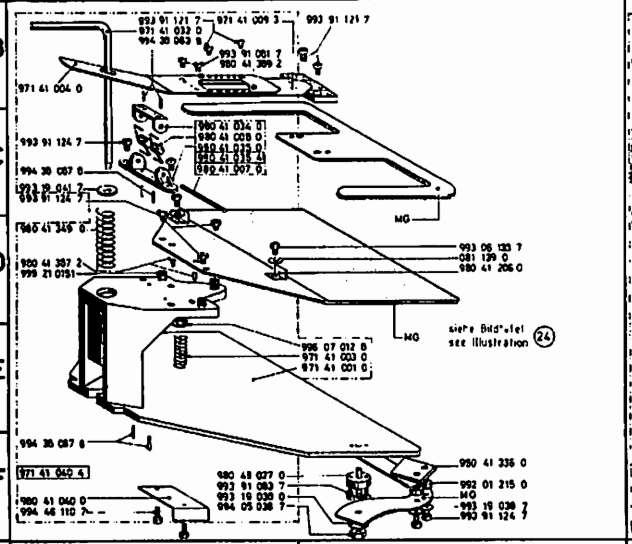

971 972 -200; -800

971 41 860 4

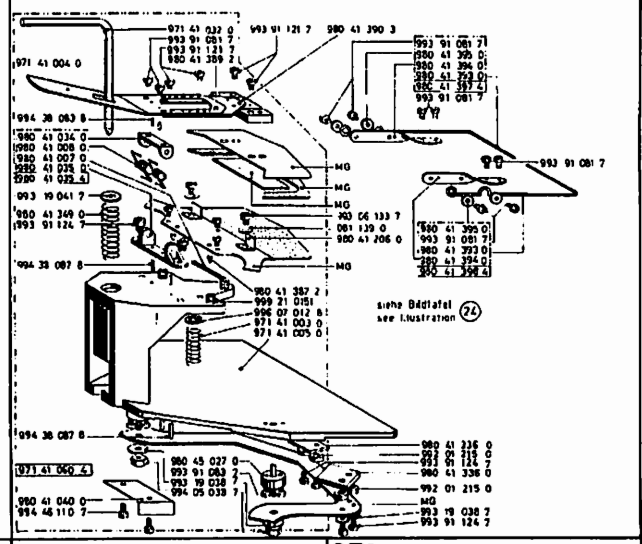

971 972 -200; -800

971 41 861 4

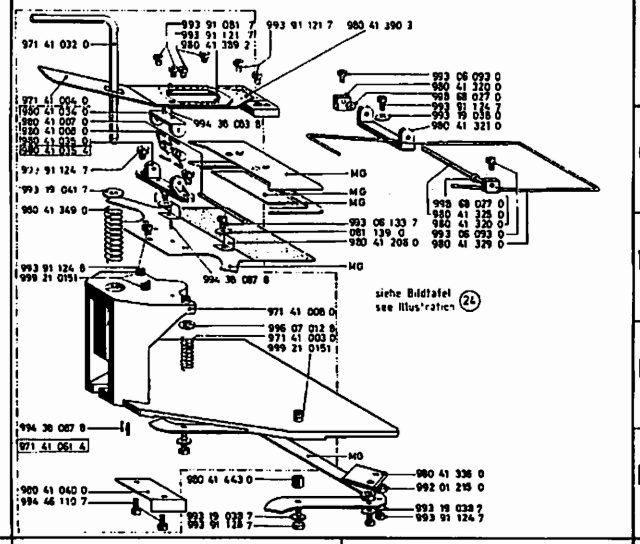

971 972 -200; -800

971 41 862 4

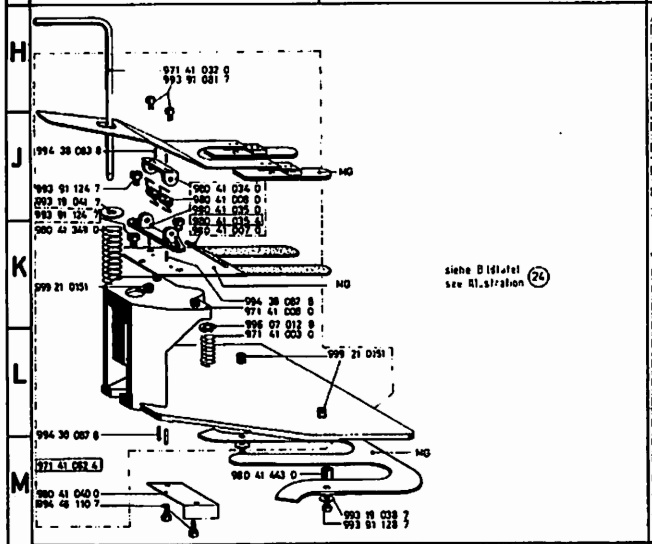

971 972 -200; -800

971 41 881 4

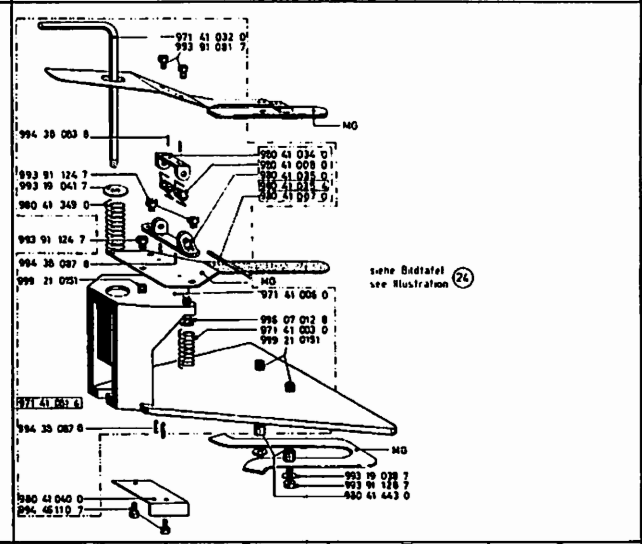

971 972 -200; -800

971 41 882 4

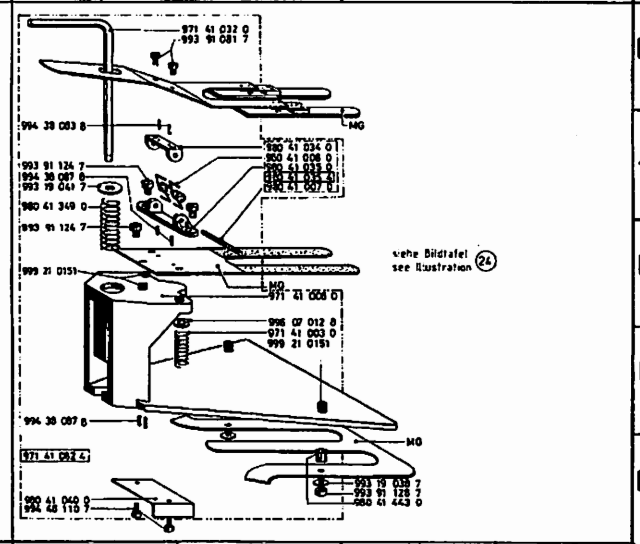

From the Library of Superior Sewing Machine & Supply LLC

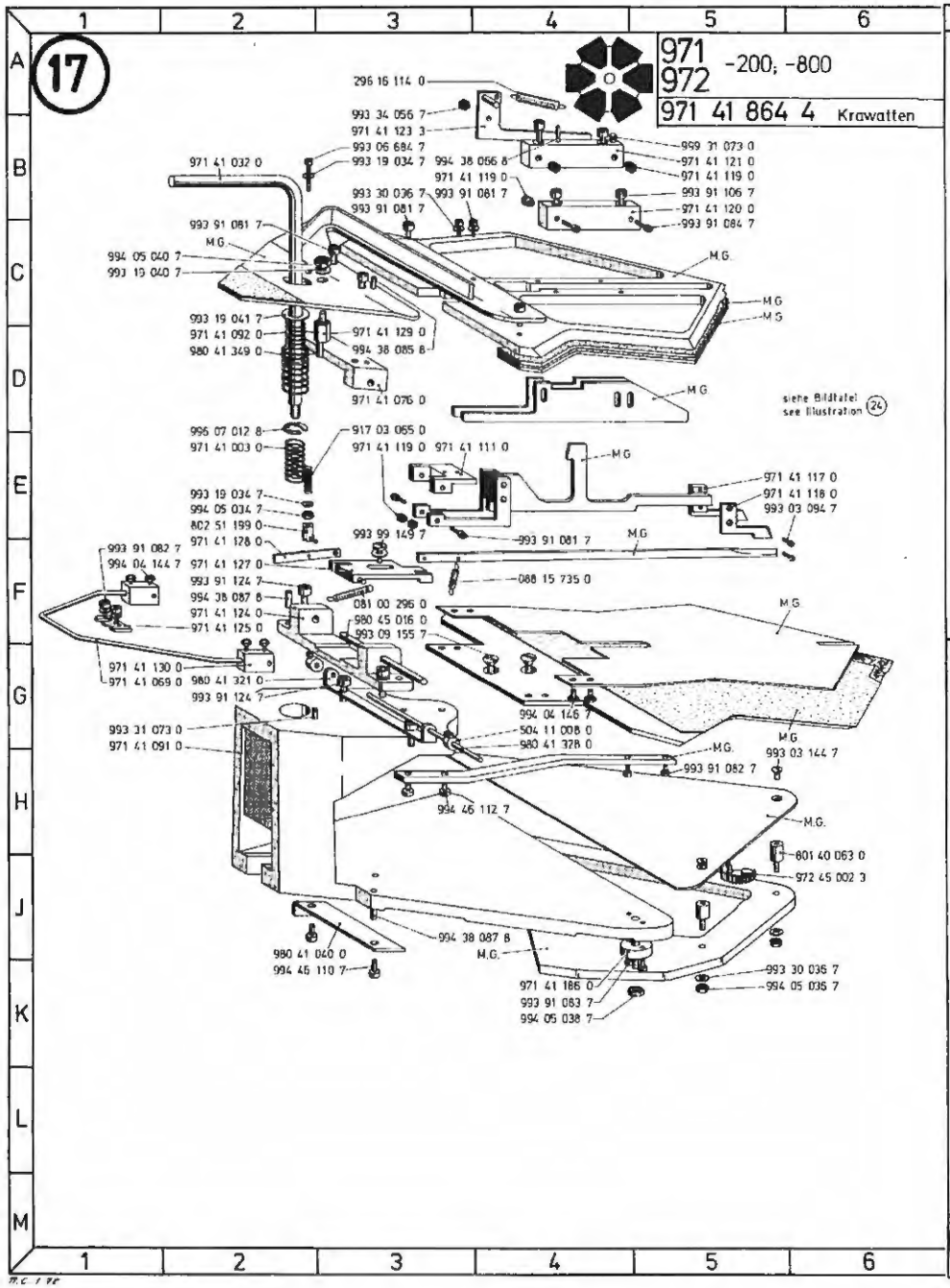

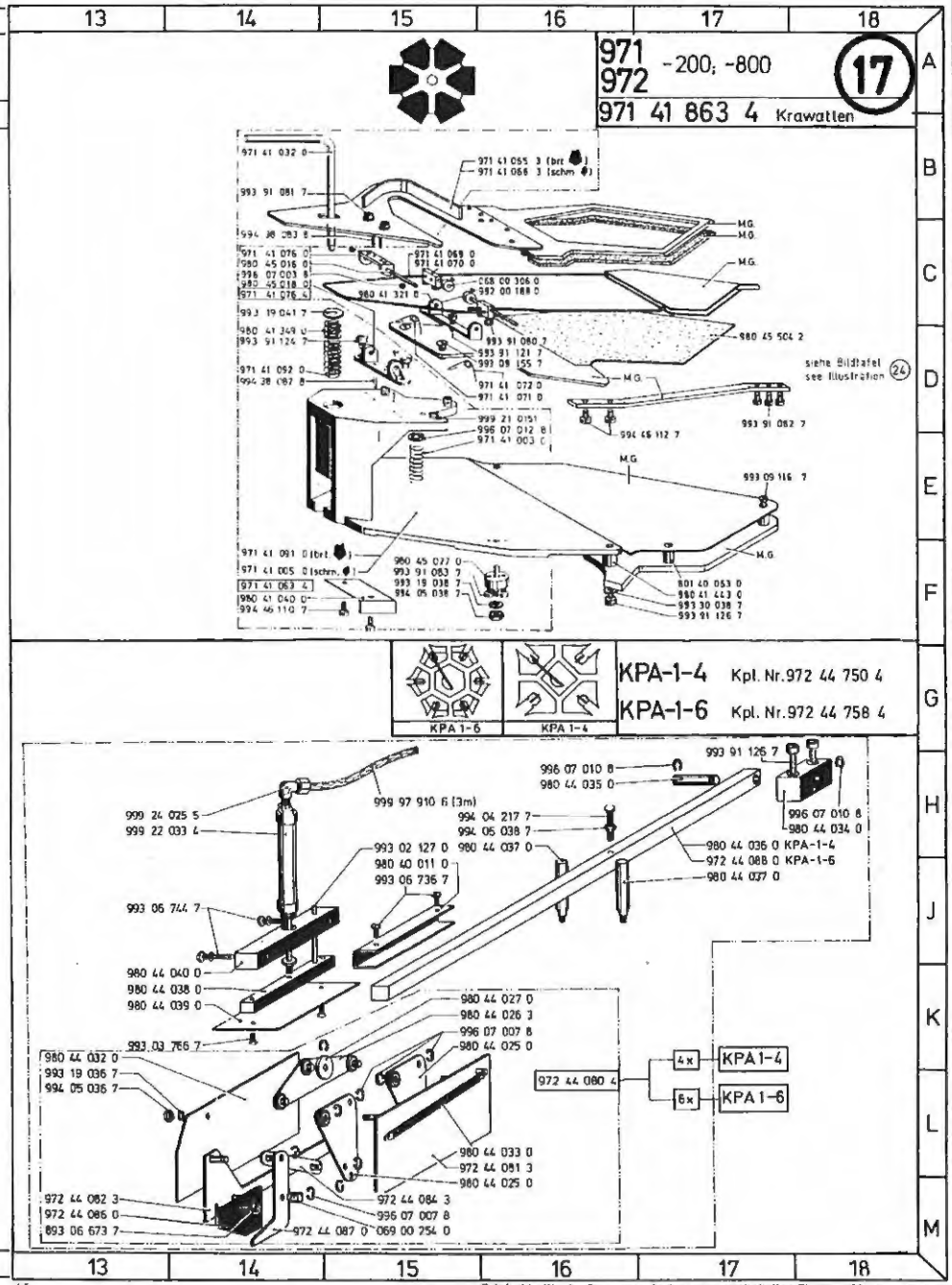

Printed in West - Germany - Änderungen vorbehalten · Tl. 971-972/4 - 7.1982

From the Library of Superior Sewing Machine & Supply LLC

17.1

971
972 -200; -800

971 41 866 4 Krawatten

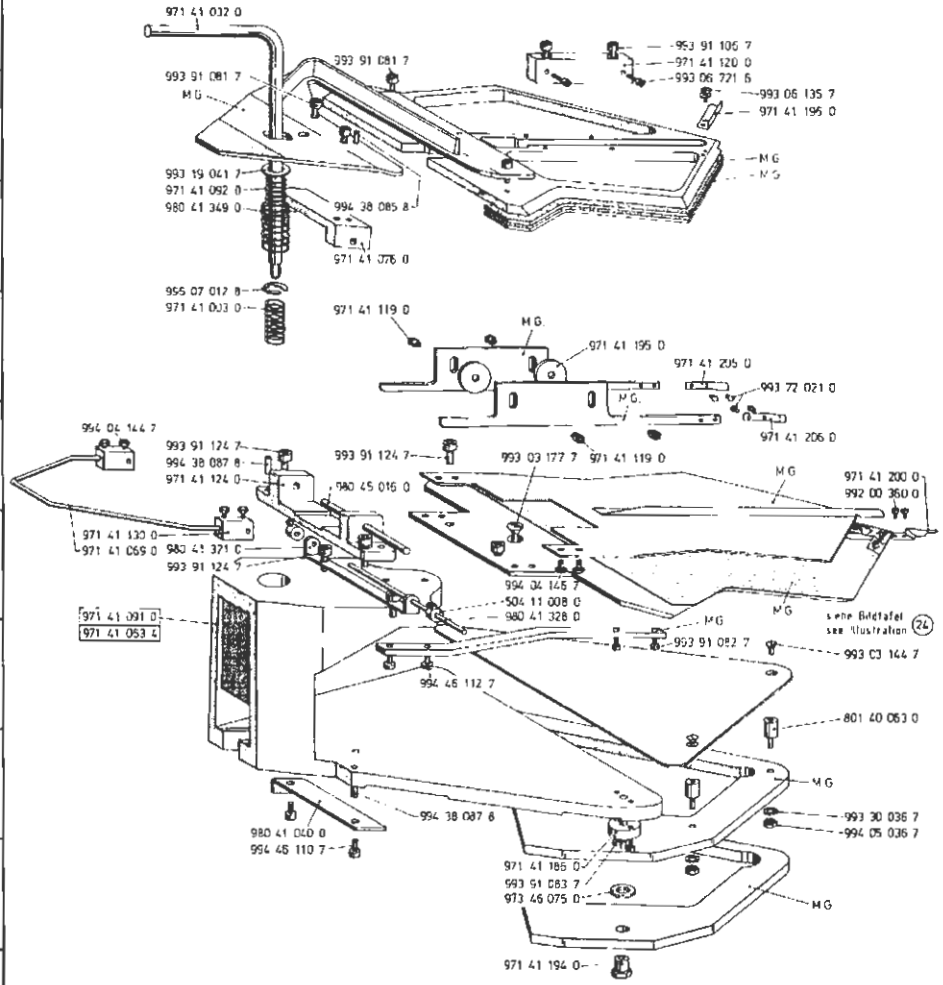

From the Library of Superior Sewing Machine & Supply LLC

18

971 45 751 4

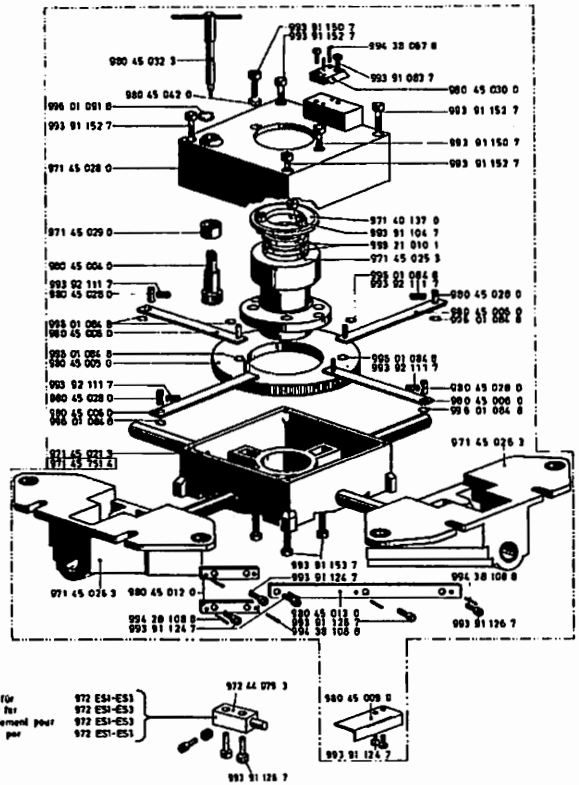

Nur für / Only for / Seulement pour / Solo per: 972 ES1-ES3, 972 ES1-ES3, 972 ES1-ES3, 972 ES1-ES1

971 / 972 -210, -810

18

971 45 752 4 (Manschetten)

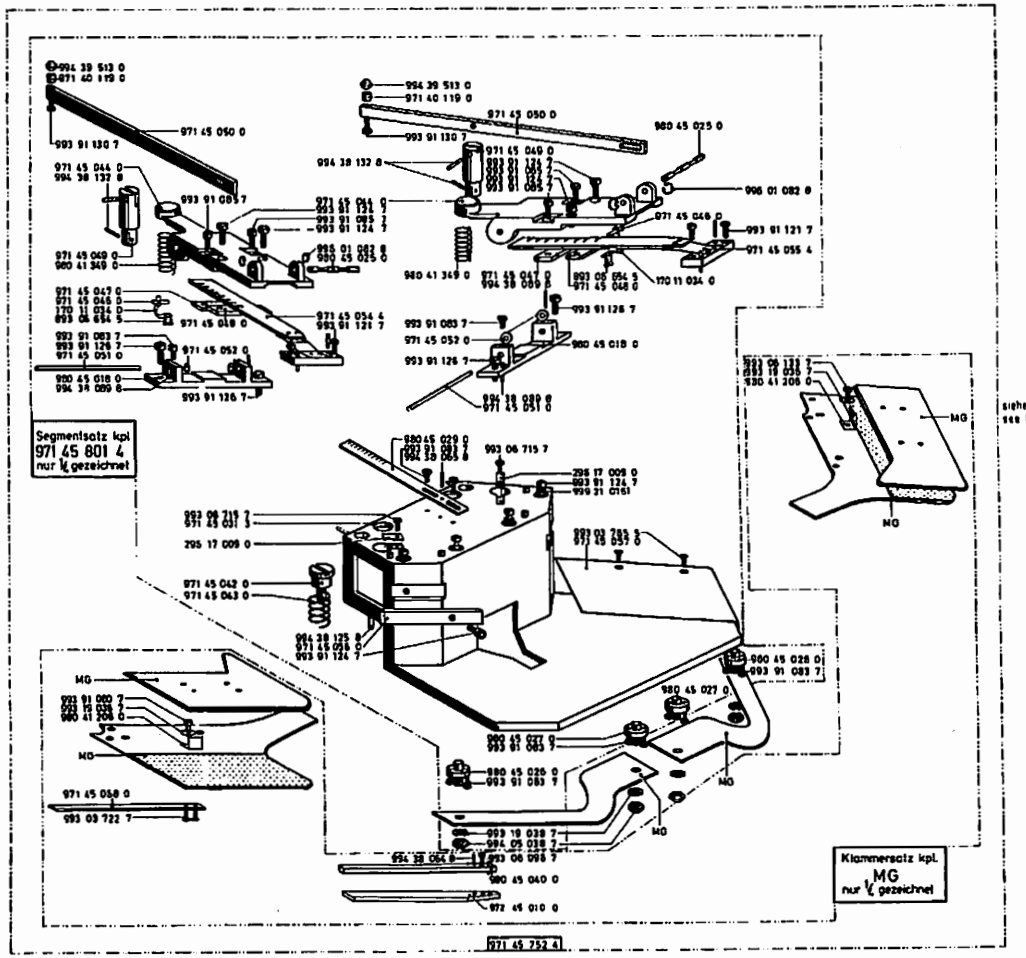

From the Library of Superior Sewing Machine & Supply LLC

971-210
-810

971 45 753 4 (Kragen min. r=3.5mm)

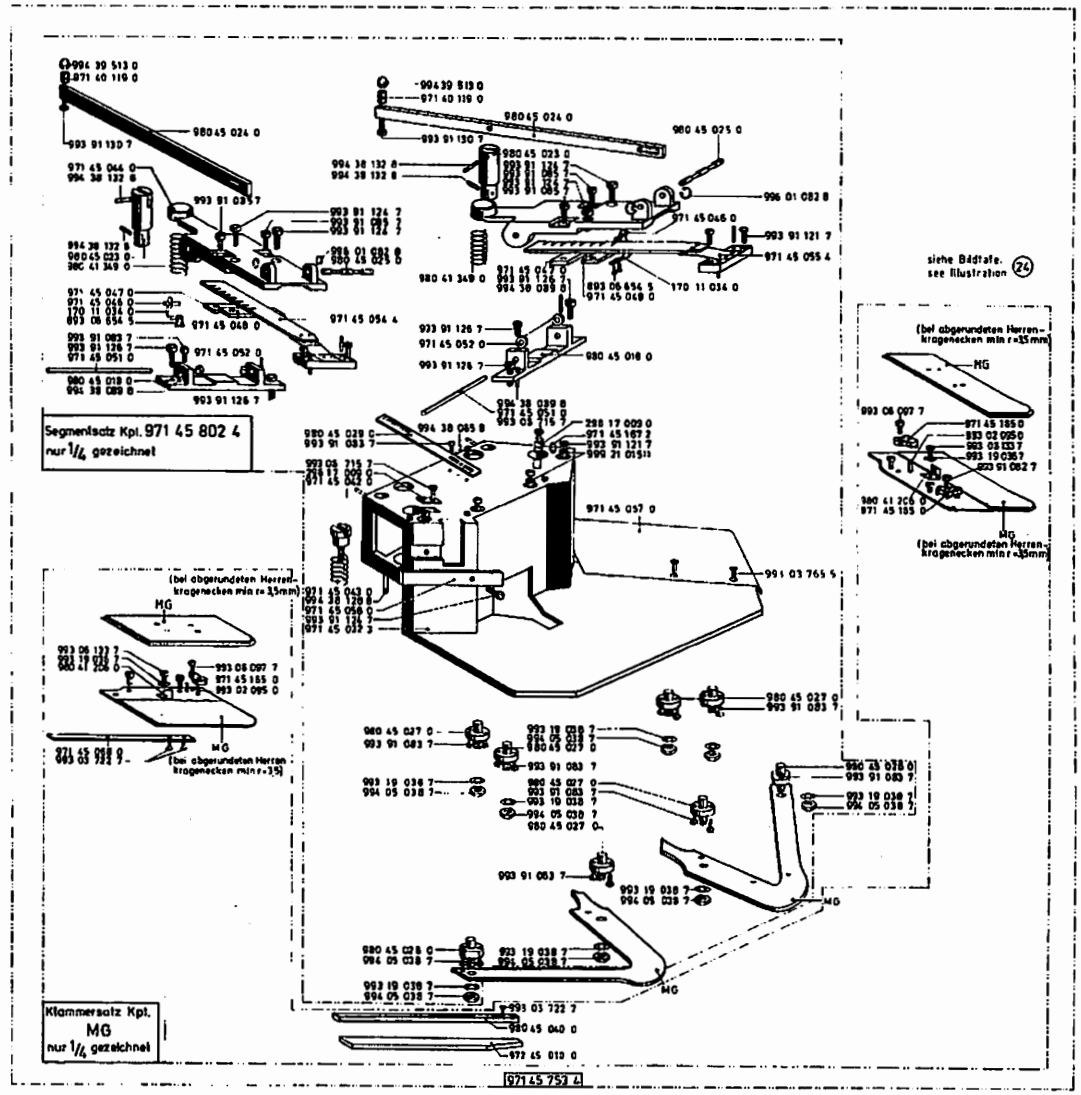

From the Library of Superior Sewing Machine & Supply LLC

972 -210, -810

972 45 754 4 (Lidokragen)

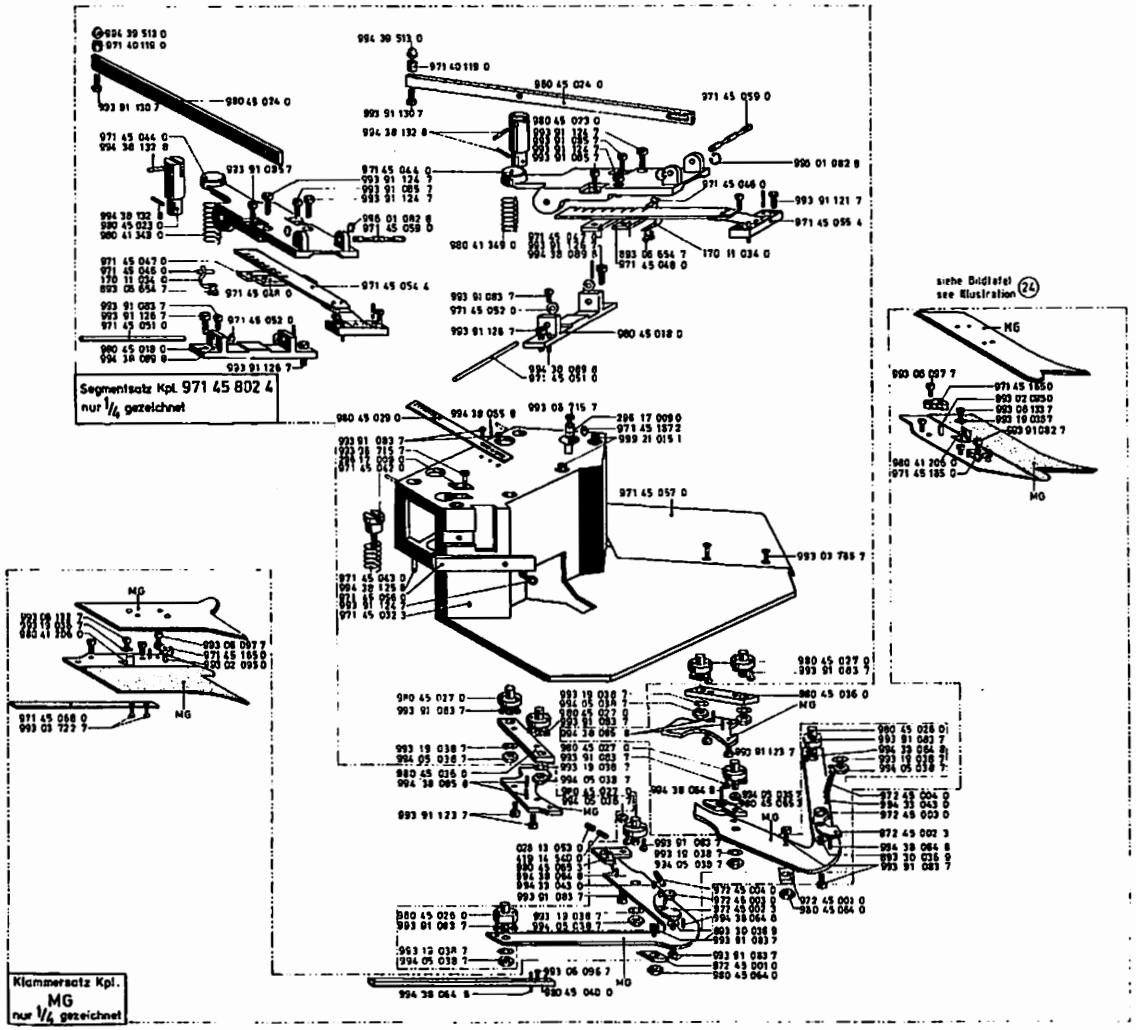

From the Library of Superior Sewing Machine & Supply LLC

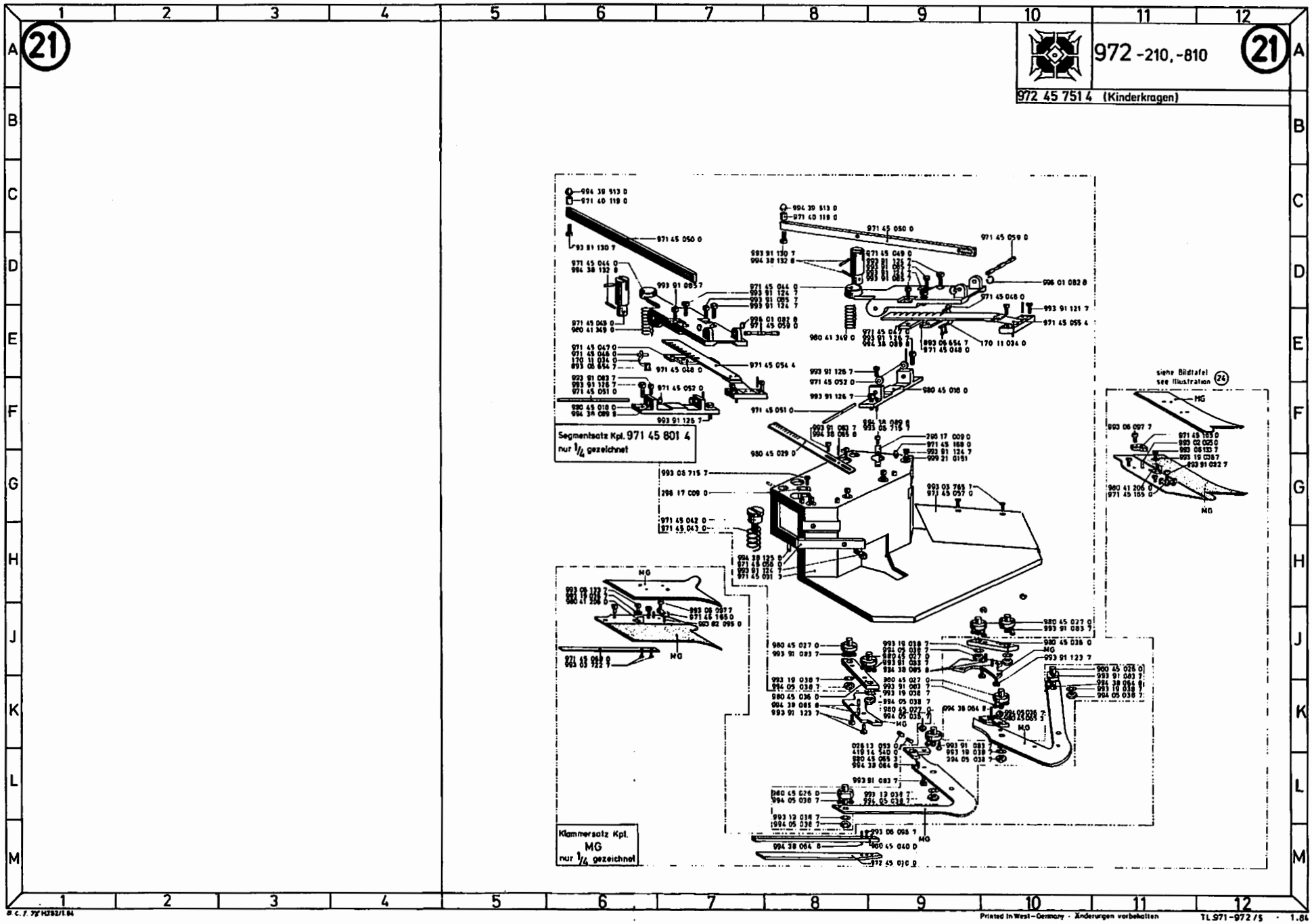

From the Library of Superior Sewing Machine & Supply LLC

972 -210,-810

972 45 753 4 (Herrenkragen)

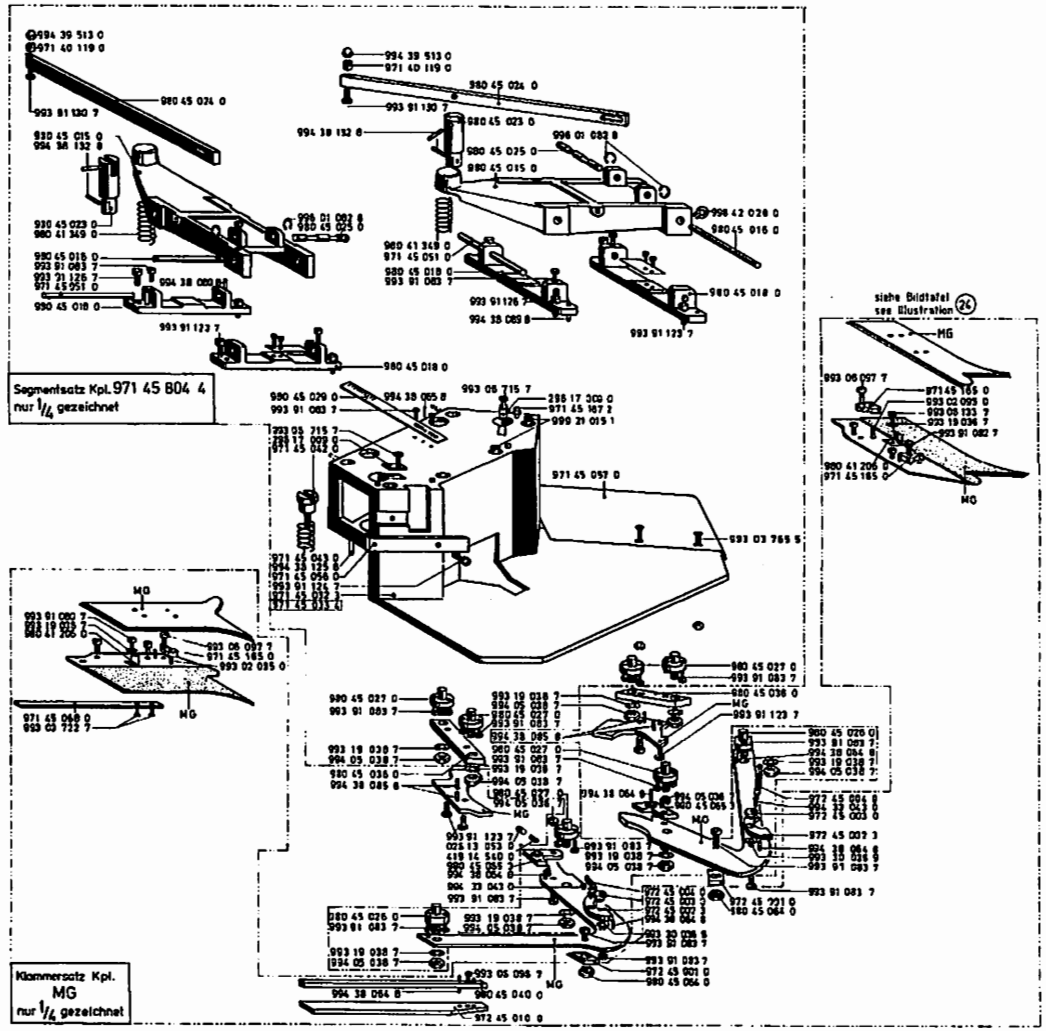

From the Library of Superior Sewing Machine & Supply LLC

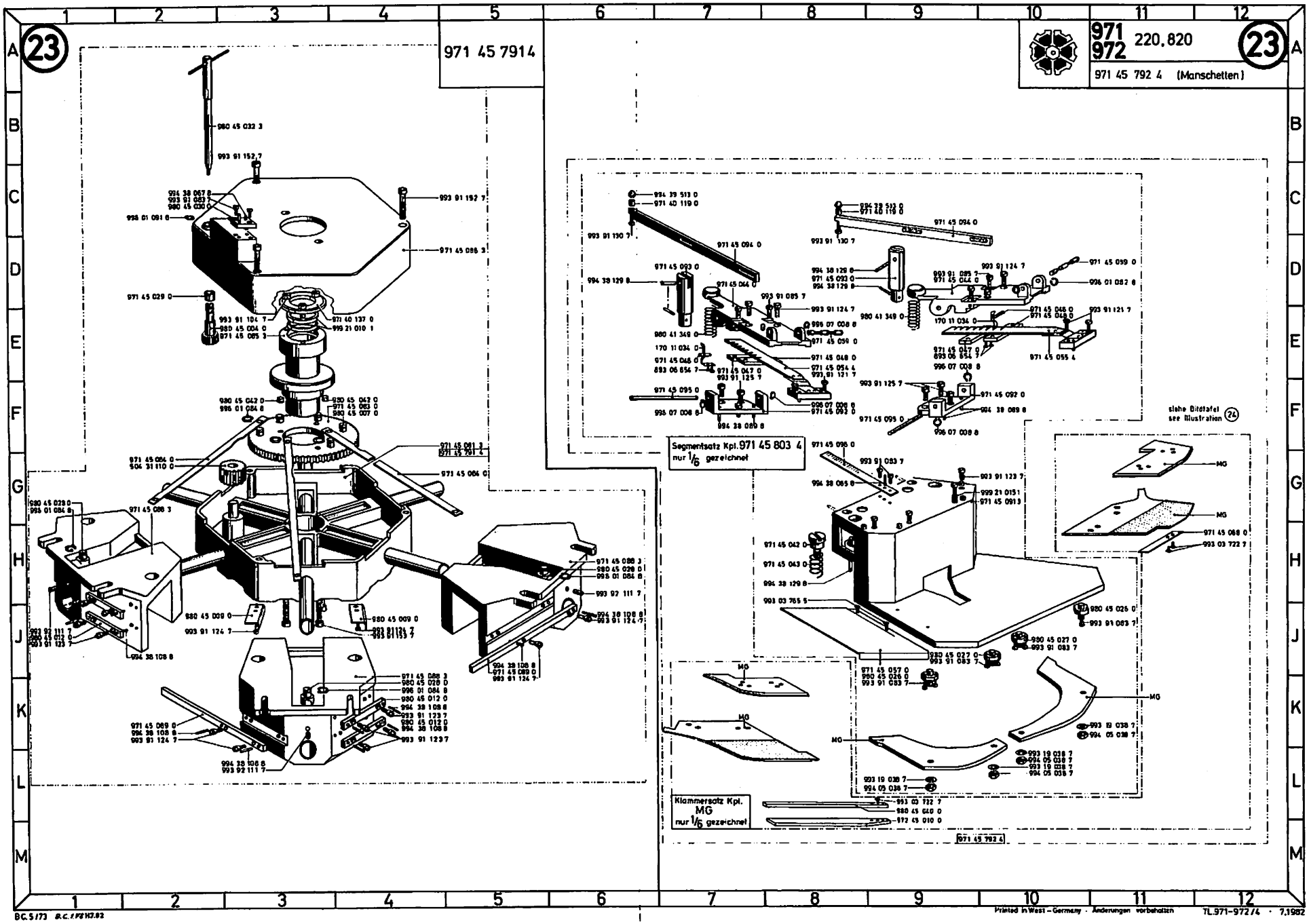

BC.5/73 B.C.1/FZ H7.82
Printed in West-Germany · Änderungen vorbehalten
TL.971-972/4 · 7.1982

From the Library of Superior Sewing Machine & Supply LLC

Spezialliste (Nähguthalter)

24

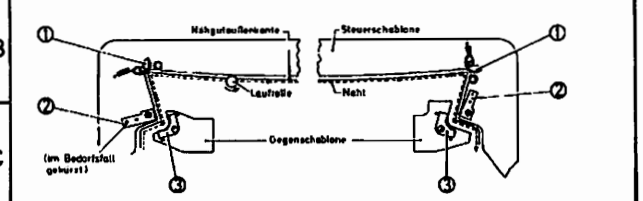

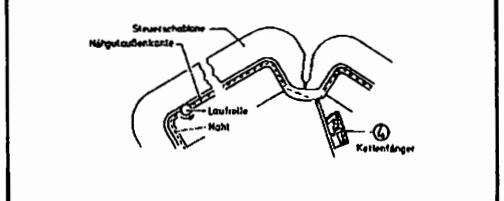

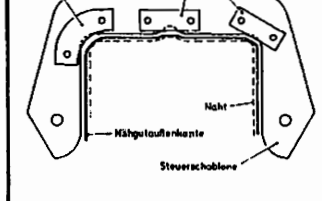

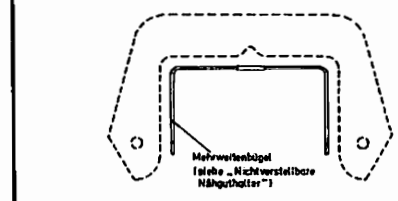

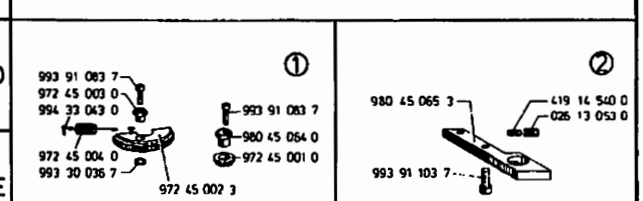

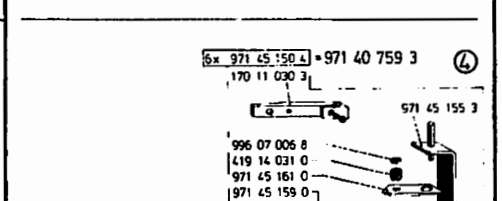

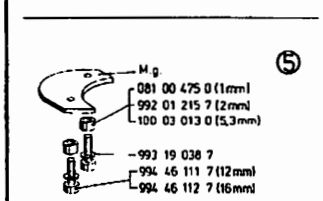

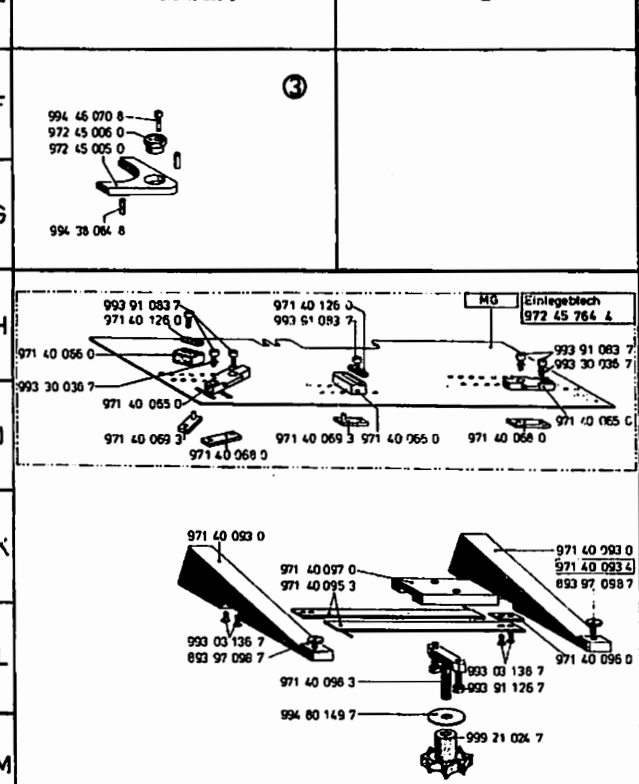

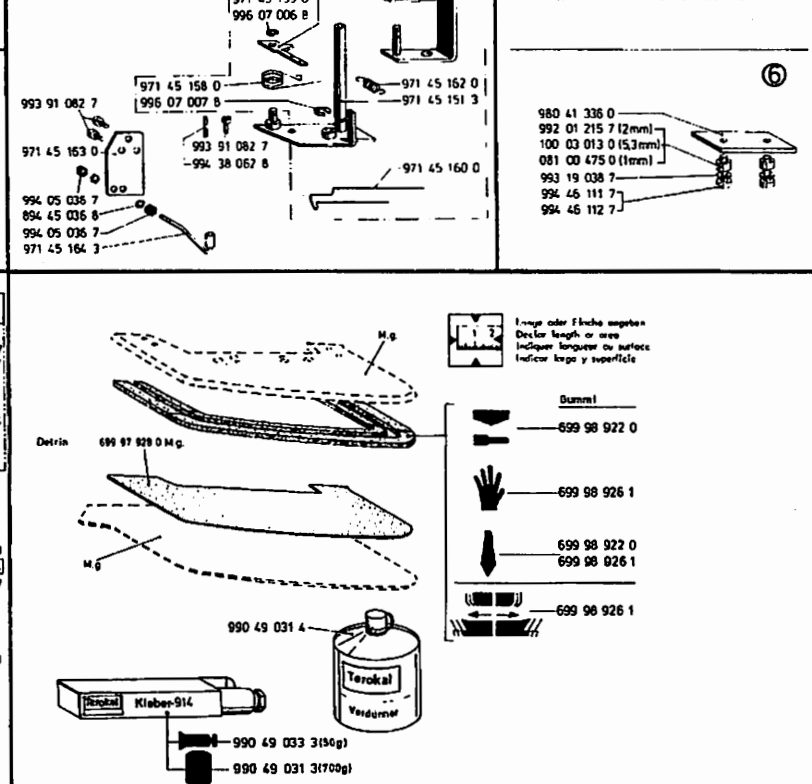

From the Library of Superior Sewing Machine & Supply LLC

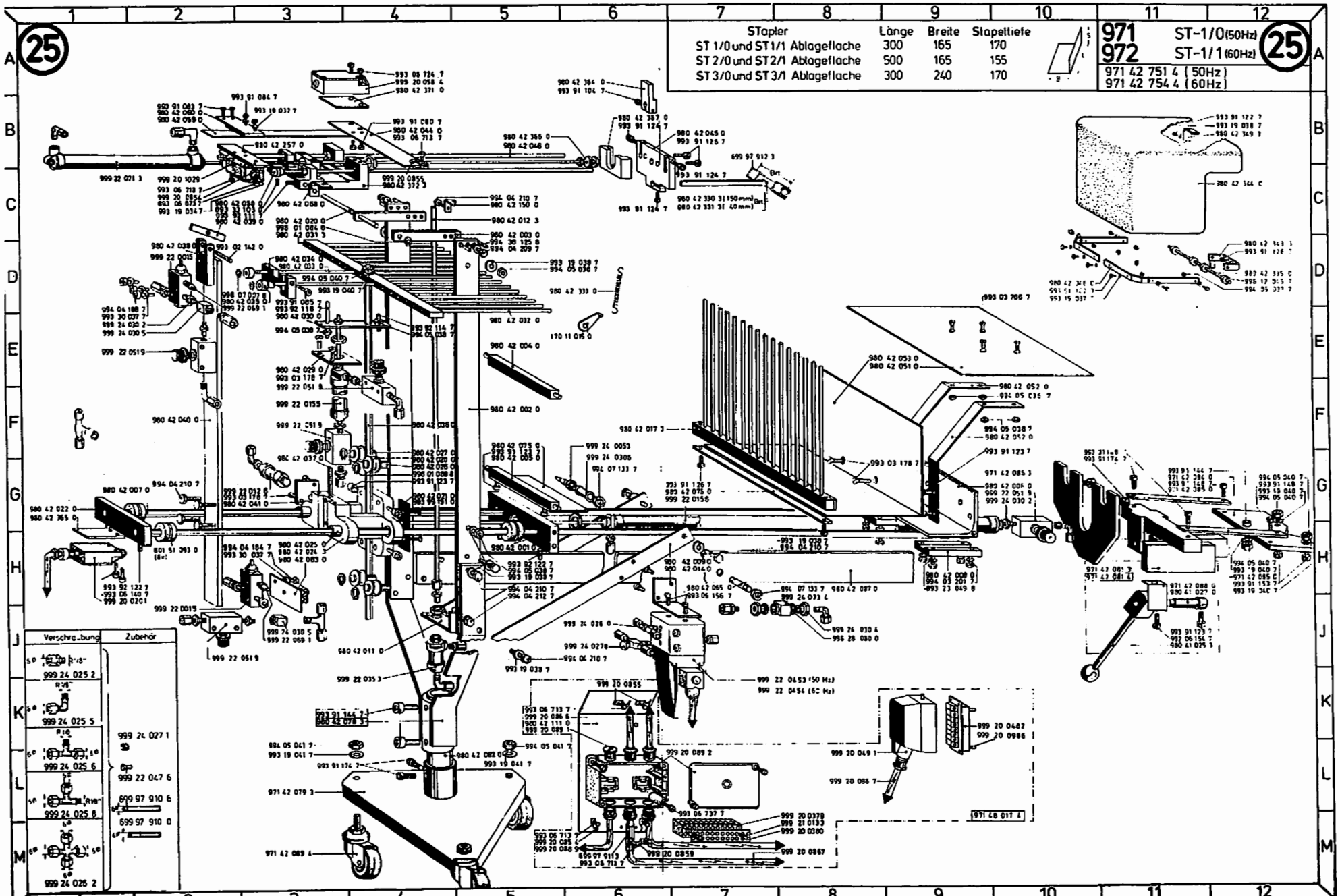

From the Library of Superior Sewing Machine & Supply LLC

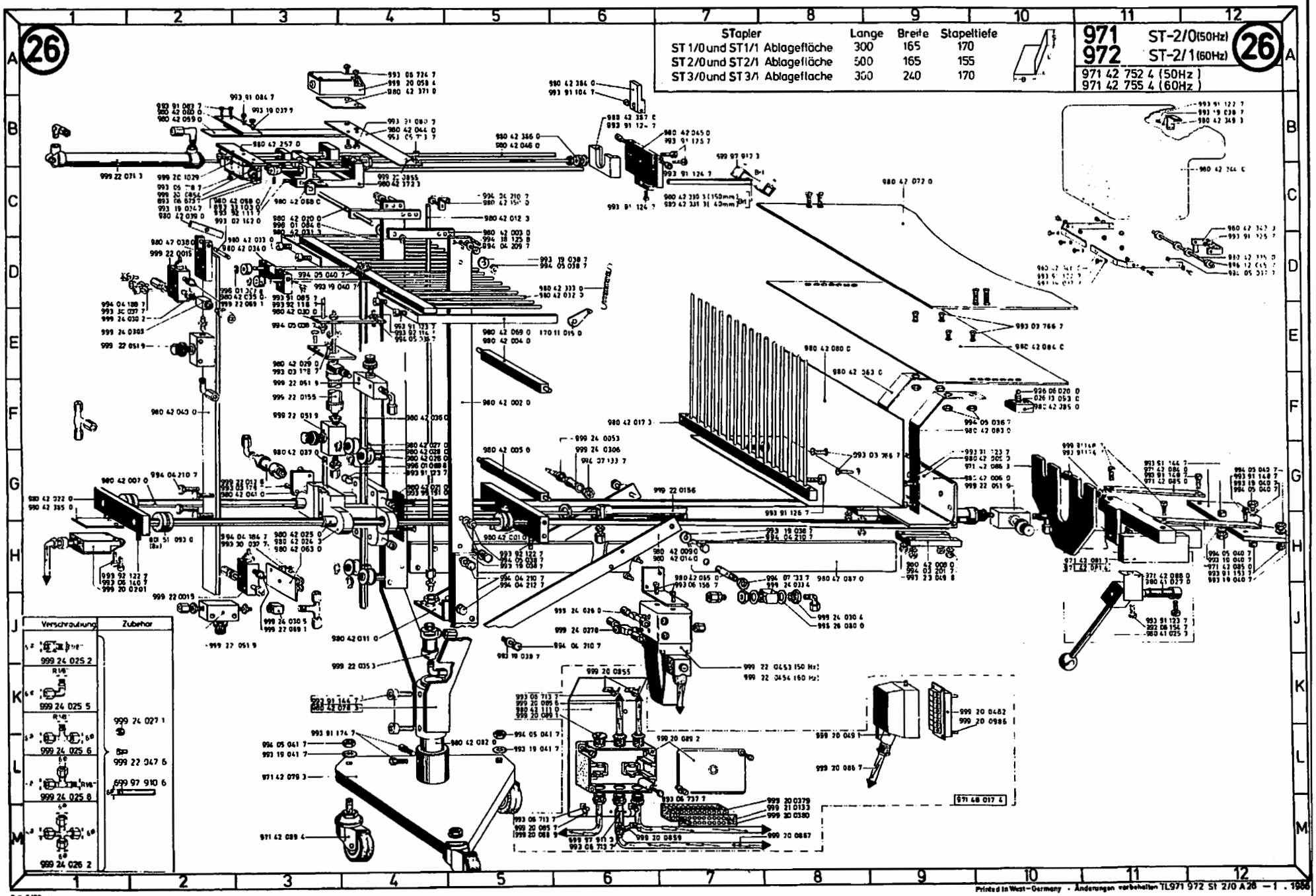

From the Library of Superior Sewing Machine & Supply LLC

27

Stapler	Länge	Breite	Stapeltiefe
ST 1/0 und ST 1/1 Ablagefläche	300	165	170
ST 2/0 und ST 2/1 Ablagefläche	500	165	155
ST 3/0 und ST 3/1 Ablagefläche	300	240	170

971 ST-3/0 (50 Hz)
972 ST-3/1 (60 Hz)

971 42 756 4 (50 Hz)
971 42 757 4 (60 Hz)

27

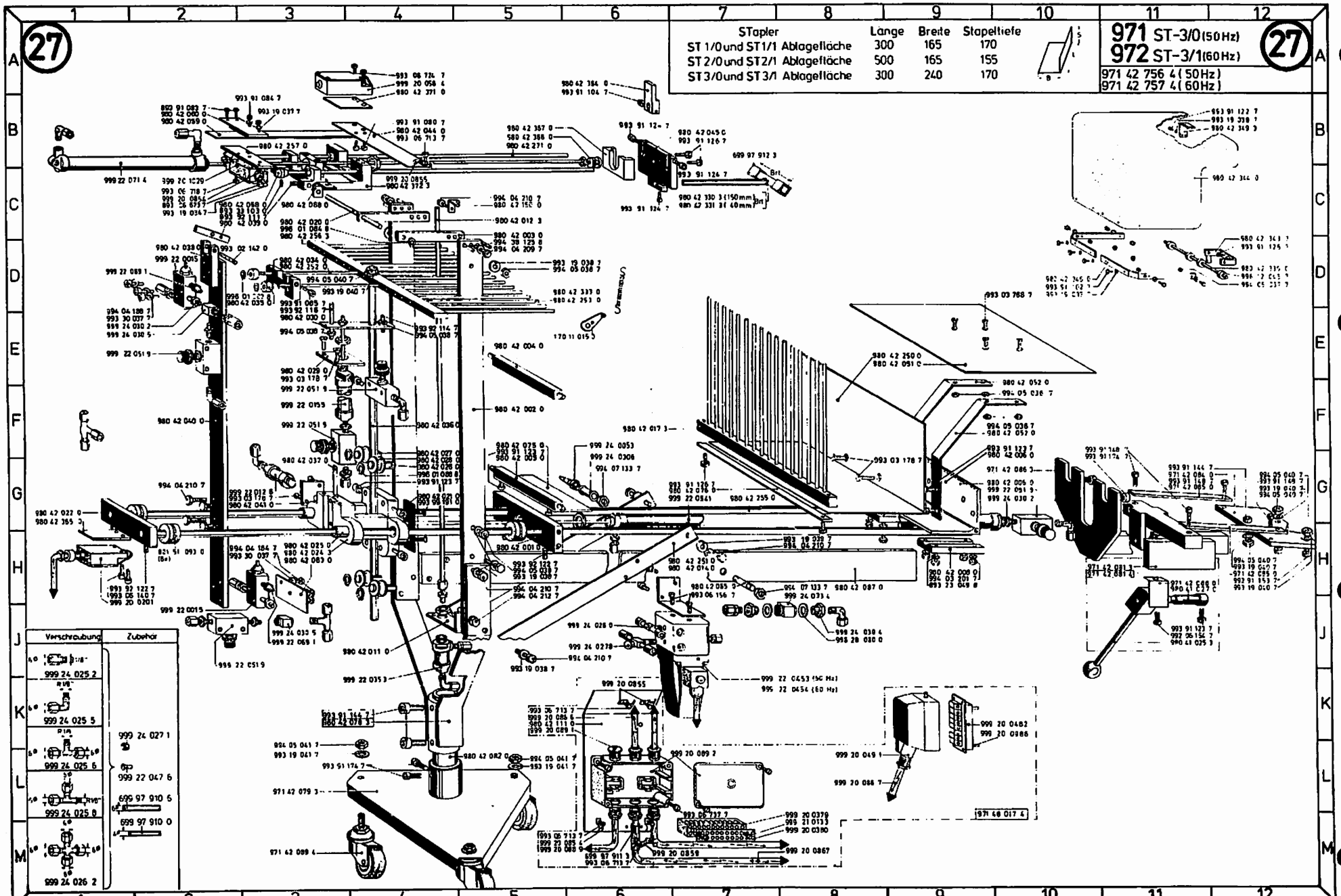

BC 5/73
Printed in West-Germany Änderungen vorbehalten TL 971-972-513/07 A 29 – 1. 1986

From the Library of Superior Sewing Machine & Supply LLC

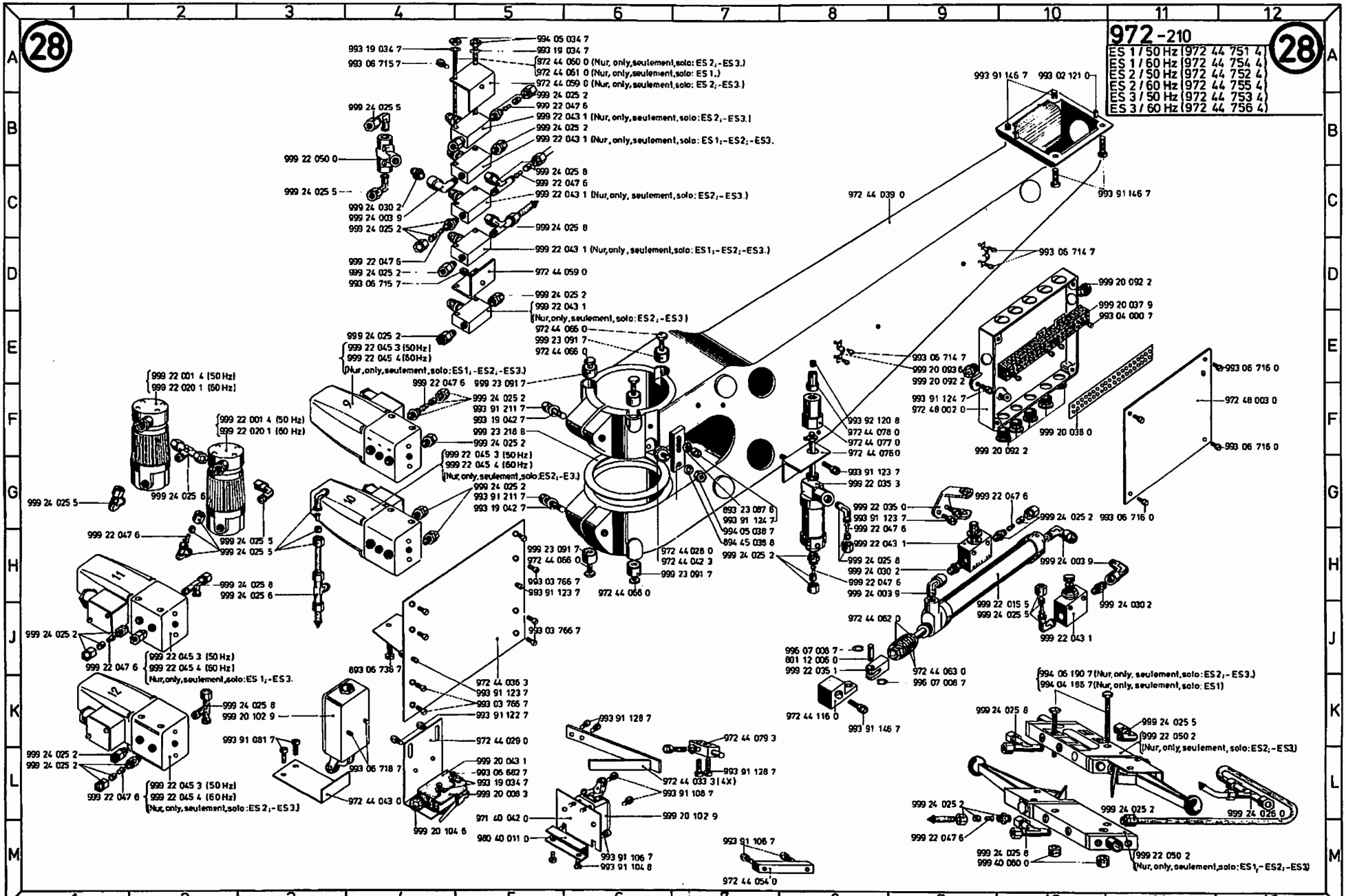

Printed in West-Germany Änderungen vorbehalten TL.4 26 971-D39.2/28-Febr.78

From the Library of Superior Sewing Machine & Supply LLC

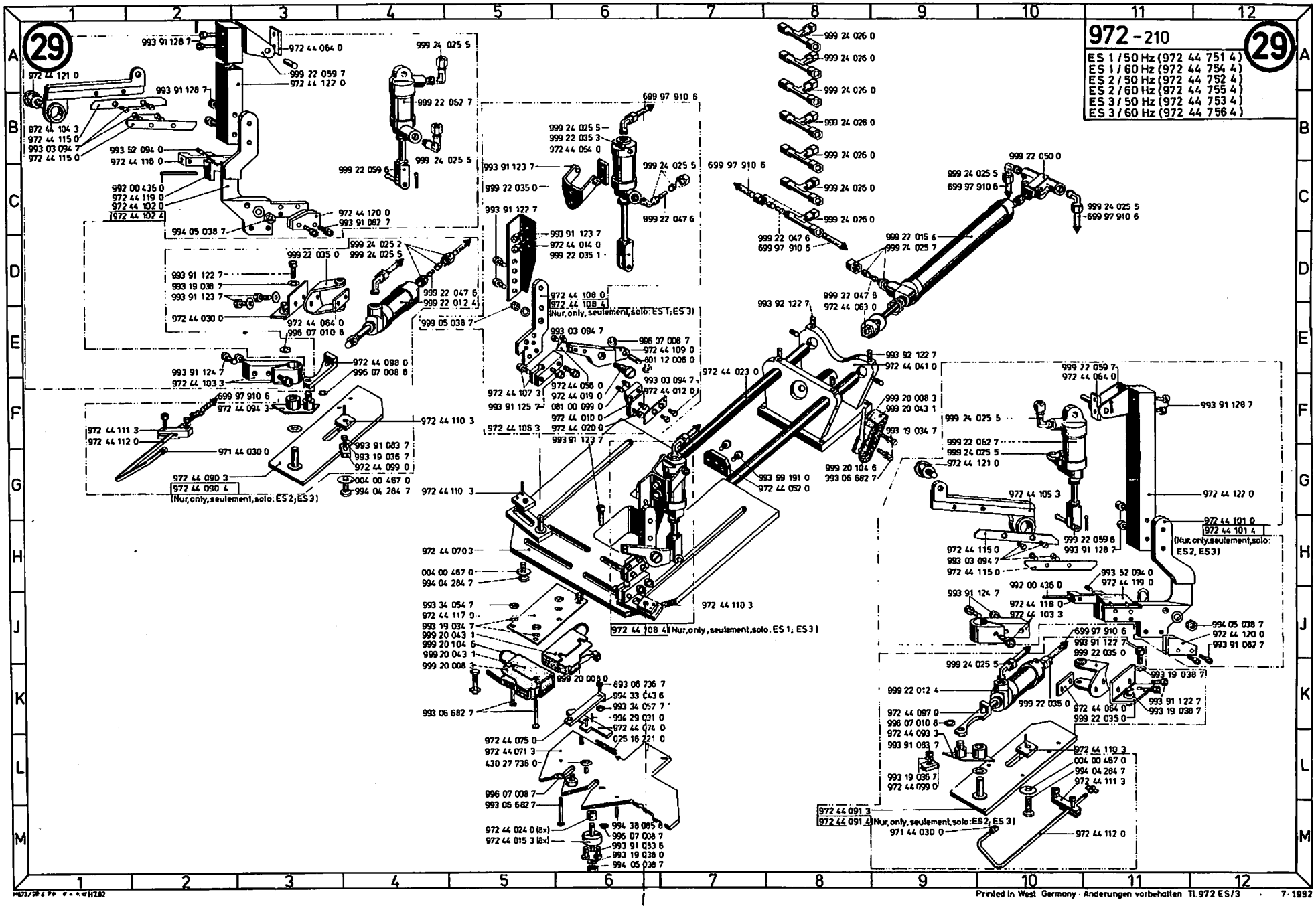

From the Library of Superior Sewing Machine & Supply LLC

Ersatzteileliste. Spare parts. Pièces de rechange. Piezas de repuesto.

Teile-Nr.	Benennung
	KL.971/72
004 00 467 0	SCHEIBE,ABSCHLUSS 29G4, 29H5,29L11
004 02 012 0	GLEITSCHONER 8L8
025 16 221 0	ZUGFEDER 29L6
026 13 053 0	DRUCKFEDER 2CK9,21K9, K9 24D4,26F10
026 14 043 0	GUMMIFUSS 8M3
026 14 044 0	SCHEIBE 8M3
030 00 031 0	SCHEIBE 1G10,1L2
040 00 202 0	SCHEIBE 8A1,8A5,8M6
053 00 036 0	SCHEIBE 1F11,2G9
067 00 930 0	DRUCKFEDER 14G11
067 11 011 0	FUEHRUNGSROLLE 4L2
067 24 006 0	ACHSE 14L7
067 32 015 0	DRUCKFEDER 2H2
068 00 306 0	BUCHSE 17C16
068 00 533 0	FADENF.SCHEIBE 2G6
068 00 535 0	FADENF.BOLZEN 2G6
068 00 626 0	SCHEIBE 14E8
068 11 103 0	FADENSP.DRUCKFEDER 2G6
068 33 023 0	DRUCKFEDER 4J3,4J7,4J11
069 00 254 0	DRUCKFEDER 17M15
077 11 022 0	AUFLAGE 11J3
077 11 023 0	ZENTRIERSTUECK 11J4, 12F11
077 11 026 0	ABSCHL.STUECK 11G4
081 00 023 0	MUTTER 3E2,13F11
081 00 099 0	DRUCKFEDER 29F6
081 00 118 0	SPANN.SCHEIBE 1F7
081 00 475 0	SCHEIBE 14J9,24D9,24G8
081 00 232 0	KLEMMSTUECKHUELSE 2G5
081 00 296 0	ZUGFEDER 17F3
088 00 488 0	ZUGFEDER 1L1
088 16 736 0	ZUGFEDER 17F4
091 00 213 0	ZAHNFORMRIEMEN 1L10,2D10, 2L10
095 00 402 0	FADENF.OESE 1E3
096 14 195 3	STELLRING 1L9
097 00 335 0	LI.ZTL.SCHR. 1B5,2A4,3B3
099 00 494 0	FEDER 2D6
100 03 012 3	KLOBEN 4F10
100 03 013 0	DISTANZSCH. 24D9,24F8
104 11 102 0	FADENSP.FEDER 1G10
170 11 001 0	SPANNUNGSBLECH 1F6
170 11 001 4	SPANNUNGSBLECH 1G6
170 11 002 0	FUEHRG.DRAHT 1G6
170 11 004 0	FADENGEBER 1D4
170 11 005 0	SCHUTZBUEGEL 1E6
170 11 007 0	FUEHRUNGSBLECH 1F7
170 11 008 0	TRAGSCHRAUBE 1E9
170 11 013 0	SPANNUNGSPLATTE 1F10
170 11 013 4	SPANNUNGSPLATTE 1F10
170 11 014 0	BOLZEN 1F10
170 11 015 0	FADENF.PLATTE 1F10,25E6, 26E6,27E6
170 11 020 0	DREHFEDER 1G8
170 11 021 0	ANSATZSCHR. 1H9
170 11 022 0	DISTANZSCHEIBE 1G8
170 11 025 3	FADENFUEHRUNG 1K6
170 11 028 3	HALTER 1L4
170 11 030 3	STELLKLEMME 1K4,24D6
170 11 031 0	STELLWINKEL 1K5
170 11 032 0	DREHFEDER 1L4
170 11 033 0	VERSCHLUSSKLOTZ 1M5
170 11 034 0	BLATTFEDER 1M5,18E6,18E10 19F6,19E6,20E6,20E10 21E6,21E10,23E7,23E9
170 11 035 0	RASTBOLZEN 1M5
170 11 036 0	FADENGABEL 1M6
170 11 038 0	SPANNUNGSFEDER 1G4,1H2, 1F2
170 12 004 3	NADELSTG.KLOBEN 1D3
170 15 002 3	ZAHNRIEMENRAD 1L3
170 15 004 0	WELLE 1L6
170 15 005 0	LAGERBUCHSE 1K6
170 15 006 0	SCHEIBE 1L6
170 15 007 3	FADENGEBER 1L4
170 15 018 0	ZAHNFORMRIEMEN 1M6
170 15 023 4	SCHWINGE 1K2
170 15 027 0	STAUBDECKEL 1J3
170 15 029 0	LAGERSCHILD 1H4
170 15 031 3	GEH.DECKEL 1H2
170 15 033 0	GEH.DECKEL 1H1
170 15 040 0	DICHTUNG 1H2
170 26 001 0	INBUSSCHLUESSEL 12C5, 12C11
171 15 017 0	WELLE 1K3
171 15 029 0	DICHTUNG 1H2
196 00 002 3	KOPFDECKEL 1E5,3E4
196 00 006 0	HANDRAD 1D11,2D11,4L8
196 00 019 0	VERSCHL.SCHRB. 1C4,2C3
196 00 022 0	FADENFUEHRUNG 1F7
196 00 029 0	STELLBUCHSE 2J1
196 00 042 4	NADELST.KLOBEN 2D3
196 00 043 3	NADELST. GELENK 2C4,3C4
196 00 044 0	BUCHSE 1C4,2C3,3D2
196 00 047 0	FEDER 1C2,2C2,3D2
196 00 048 0	OELDOCHTWINKEL 3D4
196 00 049 0	NADELLAGER 1C4,2C4,3C3
196 00 101 0	DICHTUNG 1D5,3E4
196 00 112 0	VERSCHL.STOPFEN 1B4,1D6 2A3
196 00 198 3	STIRNRAD 2N9
296 00 003 0	ARMDECKEL 1C8,1D8,3D8
296 00 004 0	ARMWELLE 3C6
296 00 004 4	ARMWELLE 3B6
296 00 006 1	HINT.LAGERGEH. 3B6
296 00 007 0	LAGERGEH. 1C5,2C6,3D5
296 00 008 0	ANLAGERING 1C6,2C6 2C10 3B6,3D8
296 00 009 0	SCHUTZGEHAEUSE 1B6,2B6, 3B6 3D5
296 00 012 0	SCHUTZGEHAEUSE 1B10,2C10 3B8
296 00 014 0	KONUSHUELSE 2B11,3C8
296 00 018 0	FAD.REGULIERBUEGEL 2G7
296 00 033 0	OELDOCHT 2B3
296 00 034 0	LENKERBOLZEN 2B3
296 00 035 3	STELLRING 2B4
296 00 040 0	NADELSTG.FUEHRUNG
296 00 041 0	GLEITSTEIN 1D4,2D4,3D4
296 00 048 0	ANLAUFSCHEIBE 2C4
296 00 049 3	GEGENGEWICHT 1C9,3C6
296 00 050 0	DOCHT 1C2,2C2,3D2
296 00 051 0	SCHEIBE 2A3
296 00 056 3	VENTILGEH.
296 00 068 0	DICHTSCHEIBE
296 00 069 0	OELFILZ
296 00 071 0	OELSCHLAUCH 1E9,1B8,1L7, 2E8,3E8
296 00 101 0	OELDOCHT 1C5,2C5,3D4
296 00 112 0	OELDOCHT 1D11,2E10,3E9
296 00 114 0	DROSSELRING 2E9,3E9
296 00 118 0	HOHLSCHR. 1D10
296 00 120 0	SCHEIBE KUPFER 1E10
296 00 121 0	OELSCHLAUCH 1D10
296 00 125 0	DICHTSCHEIBE 1B10
296 00 131 3	OELEINFUELLSCHR. 1A10
296 00 136 0	HIN.OELROHR 1B10
296 00 140 2	OELDOCHT
296 00 144 0	SCHLAUCHNIPPEL 1B10,1L3, 2N7,4D3
296 00 208 3	SPANNROLLENLAGER 1F11, 2B10
296 00 209 0	SPANNROLLEN ACHSE 1G11, 2G9
296 00 201 0	SPANNROLLE 1F11,2F10
296 00 210 4	SPANNROLLE 1F11,2F10
296 00 211 3	ZAHNRIEMENRAD 1L10
296 00 212 3	ZAHNRIEMENRAD 1C10,2C9
296 10 003 4	ARMWELLE 1C8,2C8
296 10 003 0	ARMWELLE 1D8,2C9
296 10 011 3	BEF.SCHR. 1B8,2B9,3B6
296 10 012 0	ARMWELLENST. 1C9,2C9,3B7
296 10 017 0	ARMDECKEL 2G1
296 10 017 4	ARMDECKEL 2G1,2D9
296 13 011 0	STOFFDR.FUEHRUNG 1E2,2D2
296 13 016 0	TRAGSCHRAUBE 1B2,2B2
296 15 001 0	LAGER 2F9,13L7
296 15 282 0	SPULE 2M1,13D7,13D2
296 16 031 0	ZUGFEDER 14B6
296 16 067 0	BUCHSE 1D8,1C8
296 16 114 0	ZUGFEDER 17A3
296 17 009 0	BLATTFEDER 18G7,18G9, 19F9,19G7,20G7,20G9, 21F9,21G7,22F9,22G7
296 25 001 0	SCHUTZHAUBE 12E3,12L7, 13E3
296 31 080 0	KLOBEN 1D2,2C2
296 31 085 0	BOLZEN 1D2,2D2
296 31 086 0	ZUGSTANGE 2B7
296 31 086 3	ZUGSTANGE 1B8
296 31 095 0	OELDOCHT 1B8,2B9,4J3,4J7, 4J11
296 31 096 0	OELSCHLAUCH 1D8,2D9,2E8
296 31 097 0	OELSCHLAUCH 1A8
296 31 098 0	STOPFEN 1D6
296 33 003 3	HUBEXZENTER 1C7,2C7
296 33 003 4	HUBEXZENTER 1C7,2C7
296 35 029 0	BUCHSE 1C1,2C1
370 10 020 3	ROHR 1A9
370 11 001 0	FADENFUEHRUNG 1E9
370 11 006 0	REGULIERBUEGEL 1E7
370 11 007 0	KLEMMSCHEIBE 1E7
370 11 010 4	FADENFUEHRUNG 1K6
370 11 011 0	DREHFEDER 1K4
370 11 017 4	LEITBLECH 1H8
370 12 001 0	NADELSTG.FUEHRG. 1D5
370 12 002 0	BLASROHR 1D2
370 12 005 4	ARMWELLENKURBEL 1C4
370 15 001 0	SCHEIBE 1K6,1K7
370 15 013 4	LAGERBUCHSE 1K6
370 15 020 3	KURBELW.LAGER 1J4
370 15 023 3	GURTRAD 1L6,1J5
370 15 038 0	GREIFER 1K6
371 15 001 0	SPREIZER 1K7,12D1,12D7
371 15 005 0	SPREIZENTRAEGER 1K7
371 15 006 3	KLOBEN 1K6
371 15 007 0	GEH.DECKEL 1J7
371 15 008 0	WINKEL 9D4
371 15 010 4	KURBELWELLENLAGER 1J5
371 15 011 4	ZUGSTANGE 1J4
371 15 015 3	KLEMMBOLZEN 1L2
371 15 016 4	GELENKWELLE 1L3
371 15 026 0	FLANSCHLAGER 1G1
371 15 027 0	BUCHSE 1G1
371 15 028 4	DOPPELEXZENTER 1J4
371 15 031 4	GREIFERGEHAEUSE 1H5,1G4
381 10 041 0	OELSTANDSAUGE 1J7
381 10 042 0	DICHTUNGSRING 1J7
381 10 043 0	OELABLASS SCHR. 1K7
381 11 002 0	FADENF.PLATTE 1F10
381 11 004 3	RAENDELMUTTER 1G10
381 11 018 0	FADENSP.FEDER 1F10
396 10 027 3	GEGENGEWICHT 2C9
396 10 048 3	VERSCHLUSSSCHEIBE 1B11, 2B11,3D8
396 10 049 0	SCHEIBE 2C11,3D9
396 10 051 0	FADENHEBELSCHUTZ 2E5
396 10 053 0	HALTEBLECH 2G4
396 10 055 0	LAGERGEHAEUSE 1C10,2C11, 3B8
396 10 055 4	LAGERGEHAEUSE 1D10,2C11, 3B8
396 10 074 4	VERTEILER 1A7
396 10 078 0	DRUCKFEDER 1D9
396 10 088 0	FINGERSCHUTZ 2E5
396 10 091 3	VENTILGEHAEUSE 1B6,2B6, 3B5
396 10 091 4	VENTILGEHAEUSE 1B6,2B6, 3B5
396 10 094 0	REGULIERSCHR. 1B5,2A6,3B5
396 11 002 0	FADENFUEHR.STIFT 1D8,2D7
396 11 019 4	GARNSTAENDER 11K4
396 11 026 0	SPANNUNGSHUELSE 2F7
396 11 031 0	BUCHSE 2F7
396 11 032 0	FADENOESE 2D3
396 11 033 0	FADENFUEHRUNG 2G6
396 11 034 0	FADENBLECH 2F4
396 11 040 4	ROLLENSPANNUNG 2G7,2J2
396 11 041 3	SPANNUNGSBOLZEN 2J1
396 11 042 0	BUCHSE 2K1
396 11 043 3	ZAHNSCHEIBE 2K1
396 11 044 0	SCHEIBE 2J1
396 11 045 3	AUSLOESESCHEIBE 2J2
396 11 046 0	DRUCKFEDER 2K2
396 11 047 0	DRUCKFEDER 2F7
396 11 101 3	TRAEGER 11K4
396 11 102 3	FADENLEITANM 11H4
396 11 103 0	FADENOESE 11H3
396 11 104 0	GARNROLLENTELLER 11K3
396 11 105 0	GARNR.STIFT 11J4
396 11 106 3	GARNST.ROHR 11L4
396 11 107 0	GARNST.ROHR 11J4
396 12 007 3	ARMWELLENKURBEL 1B3,2C5
396 12 008 3	FADENHEBEL 2A4
396 12 010 4	ARMWELLENKURBEL 2D5
396 12 017 0	FADENHEBEL KURBEL 1C4
396 12 017 3	FADENH.KURBEL 2B3
396 12 024 0	FUEHRUNG 2D4,3D4
396 12 030 0	VENTILKOERPER 2B3
396 12 030 4	VENTILKOERPER 1B3,2B3
396 12 031 3	VENTILSCHRAUBE 1B3,2B3
396 12 034 0	NIPPEL 1C3,2C3
396 12 035 0	SCHRAUBE 1B2,2C2
396 12 036 0	BLASROHR 2D3
396 12 037 0	BUCHSE 1D2,2C2
396 12 039 0	BUCHSE 1B4,2A3
396 12 040 3	NADELSTANGE 1E4,2E3
396 12 045 0	FADENOESE 1E2,2E2
396 12 046 3	NADELSTG.BUCHSE 1E4
396 12 048 3	BUCHSE 2D3
396 12 067 4	NADELSTANGE KPL. 1E4,2E3
396 15 281 4	GREIFER 2L2,2L5
396 17 006 0	HUELSE 2H1
396 17 008 0	DRUCKFEDER 2H2
396 17 011 3	AUSLOESEHEBEL 2G1
396 17 014 0	FEDER 2G2
396 17 015 4	SPULERVORSPANNUNG 2F7
396 17 016 3	FADENFUEHRUNG 2E7
396 17 022 0	BUNDBUCHSE 2G2
396 17 024 3	SPULERRAD 2H1
396 17 025 3	SPULERBOCK 2G1
396 17 026 0	SPULERARM 2H2
396 17 027 0	EINRUECKKLOBEN 2H2
396 17 028 3	AUSLOESENOCKEN 2G1
396 17 033 3	SPULERWELLE 2G2
396 31 001 4	ZUGSTANGE 1B8,2B7
396 31 003 0	EINSTELLSCHEIBE 1D6,2E7
396 31 009 0	OELSCHLAUCH 1E4
396 31 016 0	BUCHSE 1E2,2D2
396 31 017 0	REGULIERSCHR. 1B1,2B2
396 31 026 0	DRUCKFEDER 1C2,2C2
396 31 039 0	STOFFDRUECKERSTG. 2B2
396 31 045 4	LAGERBOCK 1B9,2B8
396 31 080 3	WINKELHEBEL 1D1,2C1
396 31 082 3	WINKELHEBEL 1B3,2B2
396 31 083 0	EINSTELLKNOPF 1A3,2B2
396 31 084 0	BOLZEN 1A2,2A2
396 31 085 0	DRUCKFEDER 1B2,2A2
396 31 086 4	KLOBEN 1D1,2D1
396 33 105 3	LAGERGEHAEUSE 1C7
396 35 072 0	LASCHE 14K3
419 14 031 0	FEDER 24I6,
419 14 540 0	FEDER 20L9,21K9,22K9, 24D4
430 27 736 0	SCHEIBE 20L5
489 00 268 0	BOLZEN 2D6
489 00 269 3	BUCHSE 2D6
489 00 273 3	SPANNUNGSSCHEIBE 2D6
504 11 008 0	STELLRING 17G4,17/1G4
504 31 110 0	STIRNRAD 23G2
699 99 158 5	DOCHT 2E5
699 97 910 0	SCHLAUCH 2,5 LWx1 1A8, 1D9,1A6,4C1,4C5,4C9,25N2, 26N2,27N2
699 97 910 6	SCHL.4 LWx1 2L8,4B9, 4C10,4F11,,25L2,26L2, 27L2,29F3,29C7,29B7, 29C10,29C11,29D8,29J11
699 97 911 3	SCHL.13 LWx2 25M5,26N6, 27N6
699 97 912 3	SCHL.12 LWx2 25B7,26B7, 27B7

Änderungen vorbehalten

From the Library of Superior Sewing Machine & Supply LLC

Ersatzteileliste. Spare parts. Pièces de rechange. Piezas de repuesto.

Teile-Nr.	Benennung	
699 97 928 0	PLO 5x1100x1000	24J5
699 97 941 6	SCHL.1 LWx0,5	2L6,2M7
699 98 922 0	GUMMI	24J8,24K8,24L8
699 98 926 1	PL 3,0x1000x1000	24K8, 24J5
699 99 158 0	DELDOCHT.AD.1,5	4F3,4F7, 4F11
801 11 017 0	SPANNSCHR.	2K2
801 11 018 0	SCHEIBE	2K2
801 11 020 3	SPANNUNGSKNOPF	2J2
801 11 021 0	FADENANZUGSFEDER	2J1
801 12 006 0	GELENKBOLZEN	26J8,29E7
801 40 063 0	DISTANZBUCHSE	17F17, 17H6,17/1H6
801 40 083 3	ABDECKPLATTE	8G1
801 48 037 4	SCHUTZHAUBE	9L9,9K11
801 51 093 0	DAEMPFRING	25H2,26H2, 27H2
802 41 559 0	BOLZEN	14G11,14K11
802 51 199 0	GABELKOPF	17E2,
893 02 143 0	ZYL.STIFT	1B1
893 03 041 0	SENKSCHR.	4E3,4E7,4E11, 4F3,4F7,4F11,12G10,13G10
893 03 722 6	SENKSCHR.	1G7
893 03 725 6	SENKSCHR.	1G7,14C8,14E8
893 03 765 6	SENKSCHR.	1G7,3J3
893 03 765 7	SENKSCHR.	4G3,4G7,4G11
893 06 654 7	ZYL.SCHR.	1L6,19E6,19E9, 20E6,20E9,21E6,21E9, 23E7,23E9
893 06 672 6	ZYL.SCHR.M3X4	1F7
893 06 673 7	ZYL.SCHR.M3X5	17M13, 25C2,26C2,27C2
893 06 674 7	ZYL.SCHR.M3X6	1G4,1F1, 1M1,2F4
893 06 675 7	ZYL.SCHR.M3X8	1L8,1M1
893 06 714 7	ZYL.SCHR.M4X6	9J3
893 06 715 7	ZYL.SCHR.M4X8	1M4
893 06 734 6	ZYL.SCHR.M5x5	1F9
893 06 736 7	ZYL.SCHR.M5x10	11M10, 28J4,29K6
893 06 738 7	ZYL.SCHR.M5x16	9G5
893 08 556 0	HALBRD.SCHR.M3x10	1J2
893 21 107 8	FEDERSCHEIBE	9C2
893 23 047 8	FEDERSCHEIBE	1D7,2E7
893 23 048 8	FEDERSCHEIBE	2K2
893 23 048 8	FEDERSCHEIBE	25H9,26H9, 27H9
893 23 050 8	FEDERSCHEIBE	
893 23 087 8	FEDERSCHEIBE B6	28G7
893 30 036 9	SCHEIBE 4,3	20L10,20L11
893 33 103 0	GEW.STIFT M6X6	25C3, 26C3,27C3
893 52 093 0	GEW.STIFT M4X4	1K6
893 52 105 0	GEW.STIFT M5X6	1B3,2C2, 3B2
893 96 077 0	FL.KOPFSCHR. M2,6X5	1J7
893 96 094 0	FL.KOPFSCHR. M3X3	
893 97 098 0	FL.KOPFSCHR. M4X8	3H9, 8B2
893 97 098 7	FL.KOPFSCHR. M4X8	1K11, 2K11,8B4,24L2
894 45 034 8	FAECHERSCHEIBE A3,2	1K8, 1L7,4E2
894 45 036 8	FAECHERSCHEIBE A4,3	1L7, 14L4,24G5
894 45 038 8	FAECHERSCHEIBE A6,4	26H7
894 45 056 8	FAECHERSCHEIBE J4,3	1D8, 2C8
894 45 136 8	STERNFEDER X23x0,9	14K2
894 45 164 8	STERNFEDER 99x73x1,15	8H10
894 70 075 8	FEDERRING	8H10
895 36 161 0	ZYLINDERSTIFT	2B1
907 02 008 3	SCHUBKASTEN	8E1,8D4
907 02 009 0	FUEHRG.LEISTE	8E1,8D3, 8C7
917 03 065 0	DRUCKFEDER	17D3
961 35 255 0	SCHEIBE	1B3,2B2
965 10 061 0	BLINDSTOPFEN	11A10
966 51 105 0	WELLE	14F9,14L8
970 40 009 0	KLEMMHUELSE	9K6
970 40 023 0	BOLZEN	11H12
970 40 033 0	RUTSCHE	4H10
970 40 202 3	LAGERBUCHSE	5D5,5C10
970 40 203 0	BUCHSE	5D5,5D10
970 40 204 0	LAGER	11B2
970 40 205 4	LAGERBUCHSE	5H6
970 40 207 3	SCHNECKENR.WELLE	5C6,5C10
970 40 218 0	DRUCKFEDER	5C1
970 40 225 3	KEILRIEMENSCH.	5H7,6C3
970 40 226 3	KEILRIEMENSCH.	6E3,6F3
970 40 227 3	KEILRIEMENSCH.	6E1,6E1, 6F1
970 40 228 0	SCHUTZBLECH	5J1
970 40 230 0	LAUFROLLE	6D9
970 40 231 0	FUEHRUNGSBOLZEN	5E1
970 40 239 3	KEILRIEMENSCH.850	6C2
970 40 243 0	SCHUTZHAUBE	1H11,2H11, 3F9
970 40 244 0	DISTANZBOLZEN	1K12,2K12, 3H11
970 40 246 0	DISTANZBOLZEN	1H11,2H11, 3F11
970 42 017 0	HALTER	9F3
970 43 003 0	DRUCKFEDER	5C4
970 43 004 0	LAGERBUCHSE	5D7
970 43 005 0	ANTRIEBSWELLE	5B8
970 43 006 3	KEILRIEMENSCH.	5E7
970 43 007 0	FUEHRUNGSBOLZEN	5F7
970 43 008 3	KEILRIEMENSCH.	5F7
970 43 009 3	KEILRIEMENSCH.	5D10
970 43 011 3	LAUFROLLE	5B8,6H9
970 43 012 0	LAUFROLLE	6J9
970 43 013 0	KAEFIG	5C3,5D7
970 43 014 0	DECKEL	5D3,5E7
970 43 016 0	SCHEIBE	5D1,5E8
970 43 018 0	ZAHNROLLE	5A8,6F9,6G9
970 43 019 0	LAUFROLLE	5A8,6G9
970 44 001 0	LAUFROLLE	6J9
970 44 002 0	LAUFROLLE	6J9
971 01 001 3	TISCHPLATTE	8B5,15H8, 15H11
971 01 002 3	TISCHPLATTE	15H2,15H5
971 01 003 3	TISCHPLATTE	15H2
971 01 004 3	TISCHPLATTE	15H8,15H11
971 01 006 0	TISCHPLATTE	14C4
971 10 001 0	OBERARM	1G10
971 10 001 4	OBERTEIL KPL.	1H10
971 10 003 0	OELSTEIGROHR	1B10
971 10 004 0	OELSCHLAUCH	1D9
971 10 005 4	OELEINFUELLSCHR.	1A10
971 10 006 0	HOHLSCHR.	1E10
971 10 008 0	SCHLAUCHNIPPEL	1D9
971 10 014 3	OELFALLROHR	1D10
971 11 001 4	VERSCHLUSSKLOTZ	1M5
971 11 003 0	WINKEL	1K5
971 14 001 0	UNTERARM	1H10
971 14 002 3	ABDECKPLATTE	1G5
971 14 003 3	SCHUTZKAPPE	1L9
971 14 006 2	HALTER	1K7
971 14 008 3	VERSCHLUSSPLATTE	1G7
971 14 010 0	DICHTUNG	1H7
971 14 012 0	PLATTE	1L8
971 14 013 0	LAGERBOLZEN	1K8
971 14 022 0	ABDECKBLECH	1G7
971 14 023 0	EINLAUFBLECH	1K8
971 14 024 3	LUEFTUNGSROHR	1H7
971 15 001 3	GREIFERGEHAEUSE	1G4
971 15 002 3	BUNDBUCHSE	1L7
971 15 003 0	ANTRIEBSWELLE	1M9
971 15 009 3	NADELSCH.HALTER	1H5
971 15 011 3	NADELSCHUTZ	1G5
971 15 015 0	VORD.NADELSCHUTZ	1G5
971 15 016 3	GREIFERTRAEGER	1K6
971 20 001 3	STICHPLATTE	1L1
971 20 001 4	STICHPLATTE	1M3
971 20 003 0	STICHLOCHEINSATZ	1M3
971 20 006 0	MUTTER	1N1
971 20 008 0	STICHLOCHEINSATZ	1M3
971 20 016 0	STICHLOCHEINSATZ	1M3
971 20 017 4	STICHPLATTE KPL.	1M3
971 25 750 3	NORM.ZUBEHOER	12A6
971 25 661 3	NORM.ZUBEHOER	12A11
971 40 001 0	STAENDER	8F2
971 40 002 3	STUETZSAEULE	8D10,15D8
971 40 003 0	ZENTRIERSCHRAUBE	8G9, 8G10
971 40 004 0	ZENTRIERSTUECK	8G9
971 40 005 0	DISTANZHUELSE	8C9,8C10
971 40 006 0	LAGERBOLZEN	9L6
971 40 007 3	LAGERHUELSE	9L6
971 40 009 0	SCHALTFAHNE	9L6
971 40 010 4	SCHALTRING	9L6
971 40 011 0	DREHFEDER	9K6
971 40 012 0	HALTER	11C10
971 40 013 0	STEHBOLZEN	8J12
971 40 014 0	KABELHALTER	11J11
971 40 018 3	RUNDPLATTE	8H3
971 40 020 0	RASTERBLECH	8L5,9K2
971 40 021 0	WINKEL	9J3
971 40 023 0	ANSTAMOSSCHEIBE	8K5,8L5
971 40 024 0	DRUCKFEDER	8L5
971 40 025 3	FUSSTRITT	8K7
971 40 026 0	SCHWENKBOLZEN	8H10
971 40 027 0	SPANNHEBEL	8H10
971 40 028 0	RIEMENSPANNER	8H12
971 40 029 0	ANSCHLAGBOLZEN	8G9
971 40 030 0	STUETZBOLZEN	8F2,8F7
971 40 031 0	AUFLAGEPLATTE	8F2
971 40 034 3	TRAEGER	8D4
971 40 037 3	TRAEGER	8F6
971 40 039 0	ANSCHLAG	8D4,8D6
971 40 041 0	STECKERHALTER	9E5
971 40 042 0	ANSCHRAUBPLATTE	9J5,28L5
971 40 044 0	AUSLOESEROHR	8H10,15G2, 15G8,15H6
971 40 045 0	HALTERSCHEIBE	15C3
971 40 046 3	ABDECKBLECH	8H7
971 40 047 3	ABDECKBLECH	8J5
971 40 055 0	ANTRIEBSWELLE	8J10
971 40 057 0	MOTORWIPPE	8H10
971 40 058 0	MANSCHETTE	8C10
971 40 059 0	STUETZE	4L8
971 40 060 0	DISTANZROHR	15B1,15D4
971 40 065 0	ANSCHLAG	24J1,24J4
971 40 066 0	ANSCHLAG	24H1,24J3
971 40 068 0	GEWINDEPLATTE	24J2,24J4
971 40 069 3	GEWINDEPLATTE	24J1,24J3
971 40 075 0	EINLEGEBLECH MG	24H4
971 40 076 0	EINLEGEBLECH MG	24H4
971 40 077 0	EINLEGEBLECH MG	24H4
971 40 078 0	EINLEGEBLECH MG	24H4
971 40 079 0	EINLEGEBLECH MG	24H4
971 40 080 0	EINLEGEBLECH MG	24H4
971 40 081 0	EINLEGEBLECH MG	24H4
971 40 082 0	EINLEGEBLECH MG	24H4
971 40 083 0	EINLEGEBLECH MG	24H4
971 40 084 0	EINLEGEBLECH MG	24H4
971 40 085 0	EINLEGEBLECH MG	24H4
971 40 086 0	EINLEGEBLECH MG	24H4
971 40 087 0	EINLEGEBLECH MG	24H4
971 40 088 0	EINLEGEBLECH MG	24H4
971 40 090 0	VENTILPLATTE	11N10
971 40 091 0	DISTANZSTUECK	9L3,11L11
971 40 093 0	KONSOLE	8A3,24K2,24K4
971 40 093 4	KONSOLE	8A3,24K4
971 40 094 0	PLATTE	9J10
971 40 095 3	LEISTE	8A3,24K3
971 40 096 0	DISTANZSTUECK	8B4,24L4
971 40 097 0	FUEHRUNGSLEISTE	8A3,24K3
971 40 098 3	GEGENHALTER	8B3,24L3
971 40 101 4	WARTUNGSEINHEIT	11C7
971 40 102 4	LUEFTUNG 50 HZ	11K12
971 40 106 4	FUSSTRITT	8L7,9K6
971 40 107 4	LUEFTUNG 60 HZ	11K12
971 40 109 4	REGELGETRIEBE	8K9
971 40 110 4	WARTUNGSEINHEIT	11D7
971 40 111 3	ROHR	4E9
971 40 112 0	WINKEL	4G10
971 40 113 0	BOLZEN	4G11
971 40 114 2	FUEHRUNG	15B10
971 40 114 4	FUEHRUNG	15B10
971 40 115 0	AUSLOESEROHR	15G10
971 40 116 3	AUSLOESEBALKEN	15B10
971 40 118 0	BUCHSE	15B10
971 40 119 0	DISTANZBUCHSE	15B2,15C6, 18C6,18C8,18C6,18C8,19C6, 19C8,20C6,20C8,21C6,21C8, 22C6,22C8,23C7,23C9
971 40 120 3	MOTORHALTER	8J10
971 40 121 0	HALTERSCHEIBE	15C6
971 40 122 0	VERBUNDPLATTE	15A6
971 40 123 0	AUFHAENGEN	15B4
971 40 124 0	BLASROHR	15B6
971 40 126 0	SCHEIBE	24H1,24H2
971 40 129 3	HALTER	9L6
971 40 130 0	HUELSE	15B10
971 40 131 0	SCHNECKE	5H6
971 40 133 0	SCHWENKARMLAGER	8F8
971 40 134 0	SCHWENKARMLAGER	8F8
971 40 135 0	SCHWENKARM	5H9
971 40 136 0	GEHAEUSEARM	5H4
971 40 137 0	SPANNSCHEIBE	15B2,15C6, 18E3,23E4
971 40 139 0	BUEGEL	4F10
971 40 167 4	STEMPELSTANGE	3E2
971 40 175 0	EINLEGEBLECH MG	24H4
971 40 176 0	EINLEGEBLECH MG	24H4
971 40 177 0	EINLEGEBLECH MG	24H4
971 40 178 0	EINLEGEBLECH MG	24H4
971 40 179 0	EINLEGEBLECH MG	24H4
971 40 180 0	EINLEGEBLECH MG	24H4
971 40 181 0	EINLEGEBLECH MG	24H4
971 40 182 0	EINLEGEBLECH MG	24H4
971 40 183 0	EINLEGEBLECH MG	24H4
971 40 184 0	EINLEGEBLECH MG	24H4
971 40 185 0	EINLEGEBLECH MG	24H4
971 40 186 0	EINLEGEBLECH MG	24H4
971 40 189 2	EINLEGEBLECH MG	24H4
971 40 190 0	EINLEGEBLECH MG	24H4
971 40 191 0	PLATTE	14C11
971 40 192 3	KLEMMSTUECK	14E8,14F11
971 40 193 0	WELLE	14F10
971 20 017 4	STICHPLATTE KPL.	1M3
971 25 750 3	NORM.ZUBEHOER	12A5
971 25 551 3	NORM.ZUBEHOER	12A11
971 40 001 0	STAENDER	8F2
971 40 002 3	STUETZSAEULE	8D10,15D8
971 40 003 0	ZENTRIERSCHRAUBE	8G9, 8G10
971 40 004 0	ZENTRIERSTUECK	8G9
971 40 005 0	DISTANZHUELSE	8C9,8C10
971 40 006 0	LAGERBOLZEN	9L6
971 40 007 3	LAGERHUELSE	9L6
971 40 009 0	SCHALTFAHNE	9L6
971 40 010 4	SCHALTRING	9L6
971 40 011 0	DREHFEDER	9K6
971 40 012 0	HALTER	11C10
971 40 013 0	STEHBOLZEN	8J12
971 40 014 0	KABELHALTER	11J11
971 40 018 3	RUNDPLATTE	8H3
971 40 020 0	RASTERBLECH	8L5,9K2
971 40 021 0	WINKEL	9J3
971 40 023 0	ANSTAMOSSCHEIBE	8K5,8L5
971 40 024 0	DRUCKFEDER	8L5
971 40 025 3	FUSSTRITT	8K7
971 40 026 0	SCHWENKBOLZEN	8H10
971 40 027 0	SPANNHEBEL	8H10
971 40 028 0	RIEMENSPANNER	8H12
971 40 029 0	ANSCHLAGBOLZEN	8G9
971 40 030 0	STUETZBOLZEN	8F2,8F7
971 40 031 0	AUFLAGEPLATTE	8F2
971 40 034 3	TRAEGER	8D4
971 40 037 3	TRAEGER	8F6
971 40 039 0	ANSCHLAG	8D4,8D6
971 40 041 0	STECKERHALTER	9E5
971 40 042 0	ANSCHRAUBPLATTE	9J5,28L5
971 40 044 0	AUSLOESEROHR	8H10,15G2, 15G6,15G8
971 40 045 0	HALTERSCHEIBE	15C3
971 40 046 3	ABDECKBLECH	8H7
971 40 047 3	ABDECKBLECH	8J5
971 40 055 0	ANTRIEBSWELLE	8J10
971 40 057 0	MOTORWIPPE	8H10
971 40 058 0	MANSCHETTE	8C10
971 40 059 0	STUETZE	4L8
971 40 060 0	DISTANZROHR	15B1,15D4
971 40 065 0	ANSCHLAG	24J1,24J4
971 40 066 0	ANSCHLAG	24H1,24J3

Änderungen vorbehalten

From the Library of Superior Sewing Machine & Supply LLC

Ersatzteileliste. Spare parts. Pièces de rechange. Piezas de repuesto.

Teile-Nr.	Benennung	
971 40 068 0	GEWINDEPLATTE	24J2,24J4
971 40 069 3	GEWINDEPLATTE	24J1,24J3
971 40 075 0	EINLEGEBLECH MG	24H4
971 40 076 0	EINLEGEBLECH MG	24H4
971 40 077 0	EINLEGEBLECH MG	24H4
971 40 078 0	EINLEGEBLECH MG	24H4
971 40 079 0	EINLEGEBLECH MG	24H4
971 40 080 0	EINLEGEBLECH MG	24H4
971 40 081 0	EINLEGEBLECH MG	24H4
971 40 082 0	EINLEGEBLECH MG	24H4
971 40 083 0	EINLEGEBLECH MG	24H4
971 40 084 0	EINLEGEBLECH MG	24H4
971 40 085 0	EINLEGEBLECH MG	24H4
971 40 086 0	EINLEGEBLECH MG	24H4
971 40 087 0	EINLEGEBLECH MG	24H4
971 40 088 0	EINLEGEBLECH MG	24H4
971 40 090 0	VENTILPLATTE	11M10
971 40 091 0	DISTANZSTUECK	9L3,11L11
971 40 093 0	KONSOLE	8A3,24K2,24K4
971 40 093 4	KONSOLE	8A3,24K4
971 40 094 0	PLATTE	9J10
971 40 095 3	LEISTE	8A3,24K3
971 40 096 0	DISTANZSTUECK	8B4,24L4
971 40 097 0	FUEHRUNGSLEISTE	8A3,24K3
971 40 098 3	GEGENHALTER	8B3,24L3
971 40 101 4	WARTUNGSEINHEIT	11C7
971 40 102 4	LUEFTUNG 50 HZ	11K12
971 40 104 4	REGELGETRIEBE	8H10
971 40 106 4	FUSSTRITT	8L7,9K6
971 40 107 4	LUEFTUNG 60 HZ	11K12
971 40 109 4	REGELGETRIEBE	8K9
971 40 110 4	WARTUNGSEINHEIT	11C7
971 40 111 3	ROHR	4E9
971 40 112 0	WINKEL	4G10
971 40 113 0	BOLZEN	4G11
971 40 114 2	FUEHRUNG	15B10
971 40 114 4	FUEHRUNG	15B10
971 40 115 0	AUSLOESEROHR	15G10
971 40 116 3	AUSLOESEBALKEN	15B10
971 40 118 0	BUCHSE	16B10
971 40 119 0	DISTANZBUCHSE	15B6,15B2 16C6,18C8,16C6,18C8,19C6, 19C8,20C6,20C8,21C6,21C8, 22C6,22C8,23C7,23C9
971 40 120 3	MOTORHALTER	8J10
971 40 121 0	HALTERSCHEIBE	15C6
971 40 122 0	VERBUNDPLATTE	15A6
971 40 123 0	AUFHAENGER	15B4
971 40 126 0	SCHEIBE	24H1,24H2
971 40 129 3	HALTER	9L6
971 40 130 0	HUELSE	15B10
971 40 131 0	SCHNECKE	5H6
971 40 133 0	SCHWENKARMLAGER	6F8
971 40 134 0	SCHWENKARMLAGER	6F8
971 40 135 0	SCHWENKARM	5H9
971 40 136 0	GERAEUSEARM	5H4
971 40 137 0	SPANNSCHEIBE	15B6,15B2, 16E3,23E4
971 40 139 0	BUEGEL	4F10
971 40 167 4	STENPELSTANGE	3E2
971 40 175 0	EINLEGEBLECH MG	24H4
971 40 176 0	EINLEGEBLECH MG	24H4
971 40 177 0	EINLEGEBLECH MG	24H4
971 40 178 0	EINLEGEBLECH MG	24H4
971 40 179 0	EINLEGEBLECH MG	24H4
971 40 180 0	EINLEGEBLECH MG	24H4
971 40 181 0	EINLEGEBLECH MG	24H4
971 40 182 0	EINLEGEBLECH MG	24H4
971 40 183 0	EINLEGEBLECH MG	24H4
971 40 184 0	EINLEGEBLECH MG	24H4
971 40 185 0	EINLEGEBLECH MG	24H4
971 40 186 0	EINLEGEBLECH MG	24H4
971 40 189 2	EINLEGEBLECH MG	24H4
971 40 190 0	EINLEGEBLECH MG	24H4
971 40 191 0	PLATTE	14C11
971 40 192 3	KLEMMSTUECK	14E8,14F11
971 40 193 0	WELLE	14F10
971 40 194 3	SCHLITTEN	14G11
971 40 195 0	MESSENTRAEGER	14G11
971 40 196 0	MESSER	14E8
971 40 197 0	ACHSE	16G11
971 40 198 0	LEISTE	14F11
971 40 199 3	KLEMMSTUECH	14L8
971 40 200 0	LEISTE	14K11
971 40 201 0	HALTER	14J9
971 40 202 0	LEISTE	14D5,14E8
971 40 203 0	LAGER	14D8
971 40 204 0	WELLE	11F1,14G6
971 40 205 0	TRANSPORTRAD	14F6
971 40 206 3	HEBEL	14D8
971 40 207 0	GLEITBLECH	14F5,14L8
971 40 208 0	BRUECKE	14D8
971 40 209 0	MESSER	14D8
971 40 210 0	LEISTE	14C6,14D8
971 40 211 0	PLATTE	14D5
971 40 212 0	PLATTE	14D8
971 40 213 0	ACHSE	14C5
971 40 214 0	LEITBLECH	14D5
971 40 215 0	STANGE	14E6
971 40 216 0	ANSCHLAG	14F5
971 40 217 0	PLATTE	14B8
971 40 218 0	ABWEISER	14C11
971 40 219 3	HALTER	14H8
971 40 220 3	TRAEGER	14G4
971 40 224 0	PLATTE	14H6
971 40 225 0	LAGER	14L4
971 40 226 3	KLEMMKLOBEN	14L7
971 40 227 3	KLEMMKLOBEN	14K3
971 40 228 0	KLOBEN	14K6
971 40 230 3	ROLLE	14L7
971 40 231 3	LAGER	14H2
971 40 232 3	WELLE	14K2
971 40 235 0	STELLRING	14K2
971 40 237 0	AUSLEGEN	14K3
971 40 238 0	PLATTE	14K3
971 40 239 3	HEBEL	14F7
971 40 240 0	ABWEISER	14C9
971 40 241 0	KLOBEN	14G7
971 40 759 3	UMBAUSATZ	27D4
971 41 001 0	HALTER	16E3
971 41 003 0	DRUCKFEDER	16B5,16E3, 16E10,16L2,16L6,16L10, 17E2,17E16,17/1E2
971 41 005 0	HALTER	16E6,17F14
971 41 006 0	HALTER	16K6,16K10
971 41 008 0	HALTER	16D10,16K2
971 41 032 0	SCHLUESSEL	16B2,16B6, 16B9,16H2,16H5,16H10, 17B2,17B14,17/1B2
971 41 060 4	NAEHGUTHALTER	16F5
971 41 061 4	NAEHGUTHALTER	16F9
971 41 062 4	NAEHGUTHALTER	16H1
971 41 063 4	NAEHGUTHALTER	17F14, 17/1H1
971 41 065 3	HEBEL	17B16
971 41 066 3	HEBEL	14B16
971 41 069 0	BUEGEL	17C15,17G1,17/1G1
971 41 070 0	KLOBEN	17C15
971 41 071 0	FEDER	17D16
971 41 072 0	FEDER	17D16
971 41 076 0	SCHAMMIER	17C14,17D3, 17/1D3
971 41 076 4	SCHARNIER	17C14
971 41 081 4	NAEHGUTHALTER	16L5
971 41 082 4	NAEHGUTHALTER	16H9
971 41 091 0	HALTER	17F14,17G1,17/1G1
971 41 092 0	DRUCKFEDER	17D2,17D14, 17/1D2
971 41 111 0	LAGER	17E3
971 41 117 0	FUEHRUNG	17E6
971 41 118 0	PLATTE	17E6
971 41 119 0	MUTTER	17B3,17B5,17E3, 17/1E3,17/1F5
971 41 120 0	LEISTE	17B5,17/1B5
971 41 121 0	LEISTE	17B5
971 41 132 3	HEBEL	17B3
971 41 124 0	AUFLAGEBOCK	17F2,17/1F2
971 41 125 0	GLEITPLATTE	17F2
971 41 127 0	GLEITPLATTE	17F2
971 41 128 0	HEBEL	17E2
971 41 129 0	EXZENTER	17D3
971 41 130 0	KLOBEN	17G1,17/1G1
971 41 186 0	AUFNAHME	17K4,17/1K4
971 41 194 0	ANSATZMUTTEN	17/1L4
971 41 195 0	SCHEIBE	17/1E5
971 41 196 0	WINKEL	17/1C6
971 41 200 0	SPITZE	17/1F6
971 41 205 0	LASCHE	17/1E5
971 41 206 0	LASCHE	17/1F6
971 41 863 4	NAEHGUTHALTER	4C3,17A17
971 41 864 4	NAEHGUTHALTER	4C3,17A5
971 41 866 4	NAEHGUTHALTER	4C10,17/1A5
971 42 050 3	BLINDSTECKER	9K7
971 42 079 3	STAENDERFUSS	26L3,26L3, 27L3
971 42 081 3	FUEHRUNGSBOCK	25H11,26H11 27H11
971 42 081 4	FUEHRUNGSBOCK	25H11,26H11 27H11
971 42 084 0	PLATTE	25G11,26G11,27G11
971 42 085 0	VERBUNDSTANGE	25G11, 26G11, 27G11,25H12,26H12,27H12
971 42 086 3	STIRNPLATTE	25G10,26G10, 27G10
971 42 088 0	WINKEL	25H11,26H11,27H11
971 42 089 4	LENKROLLEKPL	25M3,26M3, 27M3
971 42 751 4	STAPLER ST-1/0	25A11
971 42 752 4	STAPLER ST-2/0	26A11
971 42 754 4	STAPLER ST-1/0	25A11
971 42 755 4	STAPLER ST-2/1	26A11
971 42 756 4	STAPLER ST-2/0	27A11
971 42 757 4	STAPLER ST-3/1	27A11
971 43 001 0	STECKENHALTER	9E2
971 43 002 0	HALTEBLECH	9C4
971 43 005 0	LAUFROLLE	6F9
971 43 008 0	FUEHRUNGSROLLE	6F7
971 43 015 3	HEBEL	5D9,5E3,5F10
971 43 017 0	ROLLE	5D9,5E3,5F9
971 43 019 0	SCHEIBE	5D9,5E4,5E10,5F4
971 43 020 0	DREHFEDER	5E10,5F5
971 43 021 0	DICHTPLATTE	6F4
971 43 023 0	STREBE	11D5
971 43 026 0	SCHWENKARM	11C3
971 43 027 0	ACHSE	5H11,11D7,11D5
971 43 028 0	ACHSE	5K7
971 43 031 0	GLEICHSTROMMAGNET	6B1, 5B7
971 43 032 0	WELLE	5B7
971 43 033 0	WELLE	5B1
971 43 034 0	LAGERBOLZEN	5D4,5E9
971 43 035 3	KEILRIEMENSCHEIBE	6C2
971 43 036 0	SCHEIBE	5F11,5J8,5K11, 6L7,11B2,11F2
971 43 037 0	HUELSE	5G11,5J7,11C2
971 43 040 0	KLEMMRING	11B5,11F5
971 43 041 0	KLEMMHUELSE	11B5,11F5
971 43 044 0	HALTER	11K3
971 43 101 4	GEH.ARM	5B6
971 43 102 4	GEH.ARM	5B11
971 43 751 4	NAEHMASCHINE	1A11
971 44 002 0	LAUFROLLE	6C9
971 44 003 0	LAUFROLLE	6C9
971 44 004 3	KEILRIEMENSCH.	6C2
971 44 005 3	KEILRIEMENSCH.	6C2
971 44 006 3	KEILRIEMENSCH.	5H7,6C3
971 44 007 0	BUCHSE	3C2
971 44 008 0	BUCHSE	3B2
971 44 009 3	LAUFROLLE	6E3
971 44 012 0	FUEHRUNGSBUCHSE	4G3,4G7, 4G11
971 44 013 0	MITNEHMER	3F2,4C6,4C10, 4D3,12F10,13F10
971 44 014 0	UNTERMESSER (HSS)	4F2,4F3, 4F7,4F11
971 44 015 3	MESSERTRAEGER	4E2,4E6, 4E10
971 44 016 3	MESSERTRAEGER	4E3
971 44 018 0	MESSER (HSS)	4F11,4E7,4E3
971 44 019 0	LEITSTUECK	4E2
971 44 021 0	SPANNKOLBEN	4J3,4J7,4J11
971 44 022 0	BOLZEN	4J3,4J7,4J11
971 44 023 0	TRAEGER	4D2
971 44 024 0	HALTER	4D2
971 44 025 0	KLEMMRING	4J2,4J6,4J10
971 44 026 0	BUEGEL	3F3
971 44 027 3	BUCHSE	4C1,4C5,4C9
971 44 030 0	WINKELDUESE	4D2,29G3, 29H9
971 44 031 3	SPANNKLOBEN	4H4,4H8,4H12
971 44 032 0	BLASROHR	4J4,4J8,4J12
971 44 034 0	DRUCKPLATTE	4G3,4G11
971 44 035 0	LAGER	4H3,4H7,4H11
971 44 036 0	SCHEIBE	4G3,4G7,4G11,4H3, 4H7,4H11
971 44 037 3	GEWICHT	4L3
971 44 038 0	KUGELKAEFIG	4G3,4G7,4G11, 4H3,4H7,4H11
971 44 040 3	GEGENGEWICHT	3C7
971 44 041 0	SCHEIBE	3C3
971 44 042 3	KEILRIEMENSCHEIBE	6D1
971 44 043 3	KEILRIEMENSCHEIBE	6D3
971 44 044 3	KEILRIEMENSCH.	5E5,6E3
971 44 045 3	KEILRIEMENSCH.	6E1
971 44 046 0	LAUFROLLE	6C9
971 44 047 0	LAUFROLLE	6D9
971 44 048 0	LAUFROLLE	6D9
971 44 050 3	BLINDSTECKER	9K7
971 44 051 0	FEDER	4J2,4J5,4J9
971 44 053 3	DECKEL	4J2,4J6,4J10
971 44 054 0	STUPFEN	4L3
971 44 079 0	LAUFROLLE	6C9
971 44 082 0	WINKEL	4D11
971 44 084 0	RINGDUESE	4.109
971 44 085 0	LAUFROLLE	6L9
971 44 086 0	OBERMESSER	4C1,4F3,4F7, 4F11,12F9,13F9
971 44 087 0	UNTERMESSER	4D3,4F7,4E11, 12G9,13G9
971 44 088 3	KEILRIEMENSCH.	6E1,6F1
971 44 089 3	KEILRIEMENSCH.	6F3
971 44 092 0	KLEMME	4D5,4D9
971 44 120 0	DRUCKPLATTE	4G7
971 44 121 3	MESSERTRAEGER	4D7,4D11
971 44 122 0	WINKEL	4D6
971 44 123 0	LEITSTUECK	4E5
971 44 124 3	BLASROHR	4E5,4E9
971 44 125 0	VERSTAERKUNG	4F6
971 44 126 0	LEITSTUECK	4E7
971 44 127 0	LEITSTUECK	4F11
971 44 200 4	SCHERKOPF	4A3,4B4
971 44 201 4	SCHERKOPF	4B8
971 44 202 4	SCHERKOPF	4G12
971 44 751 4	BESCHNEIDEN	3E11
971 45 025 3	BUCHSE	16E3
971 45 028 0	DECKEL	16D1
971 45 029 0	DISTANZROHR	16E1,23D2
971 45 031 3	HALTERSEGMENT	21H7
971 45 032 3	HALTERSEGMENT	19H7,20H7, 22H7
971 45 033 4	HALTERSEGMENT	22H7
971 45 042 0	ANSATZSCHRAUBE	9G7,18D2, 18H7,20G7,21G7,22G7,23H8
971 45 043 0	DRUCKFEDER	18H7,19H7, 20H7,21G7,22H7,23H8
971 45 044 0	GELENKHEBEL	18D6,18D8, 19D6,20D6,20D8,21D6, 21D7,23D7,23D9
971 45 046 0	RASTBOLZEN	18D10,18E6, 19D10,19E6,20D10,20E6, 21D10,21E6,23E7,23E10
971 45 047 0	BRUECKE	18E6,18E9,19E6, 19E9,20E6,20E9,21E6, 21E8,23E7,23E9
971 45 048 0	SPANNBRUECKE	18E7,18E9, 19E7,19E8,20E7,20E9, 21E7,21E9,23E8,23E10
971 45 049 0	LAGERBOCK	18D9,18E6,21D9, 21E6
971 45 050 0	HEBEL	18C9,18D7,21C7,21C9
971 45 051 0	ACHSE	18F6,18F9,19F6, 19F8,20F6,20F9,21F6,21F8, 22E6,22E8
971 45 052 0	DISTANZROLLE	18F7,18F8, 19E8,19F6,20E8,20F7, 21E8,21F7
971 45 054 4	ZWISCHENPLATTE	18E8,19E8, 20E7,21E8,23E8
971 45 055 4	ZWISCHENPLATTE	18E10,

From the Library of Superior Sewing Machine & Supply LLC

Ersatzteileliste. Spare parts. Pièces de rechange. Piezas de repuesto.

Teile-Nr.	Benennung
	19E10
	20E10,21E10,23E10
971 45 056 0	LEISTE 18H7,19H7,20H7,
	21H7,22H7
971 45 057 0	ABDECKBLECH 18G9,19G9,
	20G9,21G9,22G9,23J9
971 45 059 0	WELLE 20D10,20E8,21C10,
	21E8,23D11,23E8
971 45 068 0	VERB.LEISTE 18K6,19J6,
	20J6,21J6,22J6,22H12
971 45 081 3	TRAEGERPLATTE 23F5
971 45 083 0	ZAHNRAD 23F4
971 45 084 0	ZUGSTANGE 23G2,23G5
971 45 085 3	BUCHSE 23E3
971 45 086 3	DECKEL 23D5
971 45 088 3	VERSCHIEBESTCK. 23G2,
	23H5,
	23J4
971 45 089 0	LEISTE 23J6,23K2
971 45 091 3	HALTERSEGMENT 23G10
971 45 092 1	LAGERBOCK 23F8,23F10
971 45 093 0	LAGERBOCK 23D7,23D8
971 45 094 0	HEBEL 23C9,23D7
971 45 095 0	ACHSE 23F7,23F9
971 45 096 0	SKALENLEISTE 23F8
971 45 150 4	KETTENFAENGER 24D6
971 45 151 3	GRUNDPLATTE 24F7
971 45 155 3	BUEGEL 24D7
971 45 158 0	DREHFEDER 24F6
971 45 159 0	HEBEL 24E6
971 45 160 0	FAENGER 24G7
971 45 161 0	KLINKE 24E6
971 45 162 0	ZUGFEDER 24F7
971 45 163 0	PLATTE 24F5
971 45 164 3	AUSLOESEBUEGEL 24G5
971 45 165 0	ANSCHLAG 19J7,20F12,20G11,
	20J6,21F12,21G11,21J7,
	22F11,22G11,22J7
971 45 167 2	AUFNAHMEBOLZEN 19F9,19G11,
	20F9,22F9
971 45 168 2	AUFNAHMEBOLZEN 21F9
971 45 751 4	VERSTELLKOERPER 18A4,
	18G1
971 45 752 4	VERST.NAEHGUTHALTER
	18A11,18L9
971 45 753 4	VERST.NAEHGUTHALTER
	19M9,
	19A11,22B10
971 45 791 4	VERSTELLKOERPER 23A5,23G5
971 45 792 4	VERST.NAEHGUTHALTER
	23A11,
	23M10
971 45 801 4	SEGMENTSATZ 21F7
971 45 802 4	SEGMENTSATZ 19F6,20F6
971 45 803 4	SEGMENTSATZ 23F8

Teile-Nr.	Benennung
971 45 804 4	SEGMENTSATZ 22F6
971 46 075 0	SCHEIBE 17.1X4
971 48 001 0	MONTAGEPLATTE 10A6,10E2,
	10E5,10E10
971 48 002 3	GLEICHRICHTERSATZ 10A3,
	10A7,10A9,10E3,10E7,
	10E10,10J3,10J9
971 48 003 4	VORSCHALTTRAFO 9M11
971 48 004 0	VORSCHALTTRAFO 9M11
971 48 005 4	VERTEILERKASTEN 9F4
971 48 006 4	ERDTASTER 9G1
971 48 008 4	ZULEITUNG 9E7
971 48 009 4	TISCHHALTER 9K6
971 48 010 4	VENTIL 11E11,11D8
971 48 011 4	VENTIL 11E11,11D8
971 48 012 4	STECKERBESCHN. 9M2
971 48 013 4	STECKER GEH.NAEHM. 9E2
971 48 014 4	FADENWAECHTER-STECKER 9C6
971 48 016 4	STECKERNAEHM. 9C6
971 48 017 4	EL.ANSCHLUSS 9H12,26M9,
	26M9,27M10
971 48 751 4	EL.EINHEIT 10J7
971 48 752 4	EL.EINHEIT 10J7
971 48 753 4	EL.EINHEIT 10J7
971 48 754 4	EL.EINHEIT 10K7
971 48 755 4	EL.EINHEIT 10K7
972 25 750 3	NORM.ZUBEHOER 13A5
972 25 761 3	NORM.ZUBEHOER (MIT
	BESCHNEIDER) 13A11
972 40 001 3	STUETZSAEULE 15D8
972 40 002 0	STICHPLATTE 2H6
972 40 010 3	OELTOPF 2E9
972 43 007 0	NADELFUEHRUNG 2H6
972 43 010 0	BEHAELTER 2H7
972 43 751 4	NAHMASCHINE 2A11
972 43 753 4	972 - MA
972 44 010 0	UNTERMESSERHALTER 29F6
972 44 012 0	MESSER 29F7
972 44 014 0	WINKEL 29D6
972 44 015 3	AUFNAHME 29M5
972 44 019 0	LAGERBOLZEN 29F6
972 44 020 0	ANSATZSCHR. 29F6
972 44 023 0	WELLE 29E7
972 44 024 0	BUCHSE 29M5
972 44 028 0	HALTER 28H7
972 44 029 0	WINKEL 28K6
972 44 030 0	WINKEL 29E2
972 44 033 3	SCHALTWINKEL 28L7
972 44 036 3	HALTER 28K6
972 44 039 0	SCHWENKARM 28C8
972 44 041 0	LAGERBOCK 29E9
972 44 042 3	BOLZEN 28H7
972 44 043 0	WINKEL 28L4
972 44 062 0	SPANNPLATTE 29G8
972 44 054 0	DISTANZSTUECK 28M7

Teile-Nr.	Benennung
972 44 056 0	MESSER 29F6
972 44 059 0	WINKEL 28A5,28D5
972 44 060 0	GEW.STIFT 28A5
972 44 061 0	GEW.STIFT 28A5
972 44 062 0	SCHEIBE 28J8
972 44 063 0	DAEMPFSCHEIBE 28J9,29E8
972 44 064 0	GEWINDEPLATTE 14G5,29A3,
	29E3,29B6,29F11,29K11
972 44 066 0	PASSCHR. 28E5,28H5,28H6
972 44 070 3	SCHLITTEN 29H5
972 44 071 3	ANSCHLAG 29L5
972 44 074 0	SCHALTSTUECK 29K6
972 44 075 0	SCHALTHEBEL 29L5
972 44 076 0	WINKEL 28F8
972 44 077 0	FUEHRUNG 28F8
972 44 078 0	ANSCHLAGHUELSE 28F8
972 44 079 3	HALTER 18J2,28K7
972 44 080 4	KETTFADENTRENNER 17L16
972 44 081 3	HALTEBLECH 17L16
972 44 082 3	MESSERTRAEGER 17M13
972 44 084 3	ZUGSTANGE 17M15
972 44 086 0	MESSER 17M13
972 44 087 0	MESSER 17M14
972 44 088 0	AUSLOESEHEBEL 17J17
972 44 090 3	GRUNDPLATTE 29G2
972 44 090 4	GRUNDPLATTE 29G2
972 44 091 3	GRUNDPLATTE 29N8
972 44 091 4	HEBEL 29N8
972 44 093 3	HEBEL 29L9
972 44 094 3	HEBEL 29F3
972 44 097 0	ZUGSTANGE 29K9
972 44 098 0	ZUGSTANGE 29E4
972 44 099 0	ANSCHLAG 29D4,29L9
972 44 101 0	SPITZENBESCHN. 29H12
972 44 101 4	SPITZENBESCHN. 29H12
972 44 102 0	SPITZENBESCHN. 29C2
972 44 102 4	SPITZENBESCHN. 29C2
972 44 103 3	SPANNKLOBEN 29F2
972 44 104 3	OBERMESSERHALTER 28B1
972 44 105 3	OBERMESSERHALTER 29G10
972 44 106 3	PLATTE 29F5
972 44 107 3	SPANNKLOBEN 29F5
972 44 108 0	ECKENEINSCHNEIDER 29D6
972 44 108 4	ECKENEINSCHN. 29D6,29J6
972 44 109 0	OB.MESSERHALTER 29E7
972 44 110 3	GEWINDEPLATTE 29F5,29G5,
	29J7,29L11
972 44 111 3	SPANNKLOBEN 29F1,29L1
972 44 112 0	BLASROHR 29F1,29M11
972 44 115 0	MESSER 29B1,29B10,29H10
972 44 116 0	LAGERBOCK 28K8
972 44 117 0	SCHALTERPLATTE 29J5
972 44 118 0	LAGER 29B2,29J10
972 44 119 0	UNTERM.HALTER 29C2,29H11
972 44 120 0	BLATTFEDER 29C4,29J12

Teile-Nr.	Benennung
972 44 121 0	LAGERBOLZEN 29A1,29G9
972 44 122 0	SAEULE 29A3,29G12
972 44 750 4	KETTFADENTR.KPA1-4 17G18
972 44 751 4	EINSCHNEIDEINR. 29A12
972 44 758 4	KETTFADENTR.KPA1-6 17G18
972 45 001 0	ROLLE 20M10,20L10,22L10,
	22M10,24E2
972 45 002 3	ZAHNSTUECK 14J6,20K11,
	20L10,22K11,22L10,24E2
972 45 003 0	EXZENTERMUTTER 20K11,
	20L10
	22K11,22L10,24D1
972 45 004 0	ZUGFEDER 20L10,22K11,
	22L10
	24E1
972 45 005 0	ZAHNSTUECK 24F1
972 45 006 0	EXZENTER 24F1
972 45 010 0	UEBERGANGSL. 18L9,19M9,
	21M9,22M9,23L9
972 45 751 4	VERST.NAEHGUTHALTER 21B10
972 45 754 4	VERST.NAEHGUTHALTER 20D10
972 45 764 4	EINLEGEBLECH 24H4
972 48 001 0	FLANSCH 10A7,10E7
972 48 002 0	VERTEILERKASTEN 28F9
972 48 003 0	DECKEL 28F2
973 40 049 0	STEHBOLZEN 5L2
973 40 050 0	RIEMENSCHUTZ 5M1
973 43 011 3	ZAHNROLLE 6N9
973 43 051 0	HALTER 2L6
973 43 051 3	HALTER 2H6
973 43 052 0	DICHTRING 2H6
973 43 053 3	LAGERBUCHSE 2K6
973 43 055 0	ZAHNROLLE 6H9
973 43 056 0	ZAHNROLLE 6N9
973 43 076 0	SCHLAUCHHALTER 2L7
973 43 133 0	FEDER 2F7
973 45 228 0	ZYL.BEFESTIGUNG 14J9
973 45 229 0	KLOBEN 14G11
973 46 102 0	GEWINDEPLATTE 14F11
980 40 011 0	HALTER 9K6,17J5,28N5
980 40 012 0	AUSBLASEROHR 4X11,12E11
980 40 013 0	FUEHRUNGSBUCHSE 15B9
980 40 031 3	AUSLOESEBALKEN 15A1,15C6
980 40 034 3	HEBELKLOBEN 8M10
980 40 039 0	GELENKBOLZEN 8L10,8L12,
	11M12
980 40 040 0	ZYLINDERKLOBEN 8L10,
	11M11,11M12
980 40 041 0	HALTEWINKEL 11J12
980 40 048 0	TISCHHALTER 8A1,8A5
980 40 049 0	BLATTFEDER 8A1,8A4
980 40 054 0	FUSS 8L3,12L1,12L7,13L7
980 40 081 0	DUESE 4/1B7
980 40 098 2	FLANSCH 10L1,10L6
980 40 098 3	FLANSCH

Teile-Nr.	Benennung
980 40 100 0	ARM 2H9
980 40 100 1	ARM
980 40 100 4	OBERTEITL KPL. 2H2
980 40 101 0	UNTERARM 2H9
980 40 104 3	GREIFERWELLE 2L7
980 40 105 0	VORLEGEWELLE 2L9
980 40 106 0	STEHBOLZEN 1K9,2K9,3H7
	3K7
980 40 107 0	STEHBOLZEN 1K8,2K8,3J7
980 40 109 0	MITTELTEILHALTER 2H5
980 40 117 3	STERNRAD 2L9
980 40 125 0	STICHPLATTE 2H6
980 40 128 0	WINKEL 9A4
980 40 138 3	STELLRING 2L7,2L8,2K6
980 40 141 0	WINKEL 9C4
980 40 147 3	MUELLBLASROHR 4/1B7
980 40 148 0	MUELLSCHLAUCH 4/1C7,
	4/1D10
980 40 148 4	MUELLSCHLAUCH 4/1C7
980 40 150 0	OBERARM 3F7
980 40 150 4	OBERTEILKP 3G7
980 40 151 0	UNTERARM 3H7
980 40 154 0	STEMPEL 4B8,12E10,13E10
980 40 156 0	BUCHSE 3E2
980 40 157 3	STEMPELSTANGE 3E2
980 40 159 3	NADELST.KLOBEN 3D2
980 40 160 3	KURBEL 3C3
980 40 160 4	KURBEL 3B3
980 40 161 0	BOLZEN 3B3
980 40 167 0	SCHEIBE 6N4
980 40 170 0	LAUFROLLE 6D9
980 40 171 0	LAUFROLLE 6C9
980 40 172 0	LAUFROLLE 6D9
980 40 173 0	LAUFROLLE 6E9
980 40 174 0	LAUFROLLE 6E9
980 40 175 0	LAUFROLLE 6E9
980 40 176 0	LAUFROLLE 6E9
980 40 177 0	LAUFROLLE 6E9
980 40 181 0	FUSS 1F2,2E2,12C1,12C7,
	13C1,13C7
980 40 189 3	KOPFDECKEL 2F4
980 40 190 3	FADENSPANNUNG 2G5
980 40 190 4	FADENFUEHRUNG 2G5
980 40 191 0	STICHPLATTE 2D9
980 40 194 3	SCHUTZHAUBE 2J6
980 40 210 0	KLOBEN 3E2,4A7
980 40 214 0	ZYLTHAEGER 11L11
980 40 217 0	DRUCKSCHEIBE 11M10
980 40 218 0	HEBELSTANGE 8L12
980 40 319 3	OELTOPF 3E8
980 40 320 0	OELROHR 2E9,3D8
980 40 321 0	DOCHT 2D9,3E8
980 40 322 0	OELSCHLAUCH 2E9,3E7
980 40 344 0	HALTEWINKEL 11L12
980 40 345 0	SCHALTKLOBEN 11L12

Teile-Nr.	Benennung
980 40 346 0	SCHALTLEISTE 11L12
980 40 350 3	ANTRIEBSRAD 8J10
980 40 351 0	KEILRIEMENSCH. 8K10
980 40 352 0	KLEMMRING 8M10
980 40 353 0	BOLZEN 8J9
980 40 354 0	UMLAUFRAD 8J9
980 40 355 3	ZAHNRAD 8J10
980 40 360 3	KEIBSCHEIBE 8H9
980 40 363 0	RIEMEN SP.KLOBEN 8G12
980 40 366 0	DRUCKRING 8H10
980 40 366 3	DRUCKRING 8H10
980 40 367 3	KREUZLOCHMUTTER 8G10
980 40 371 0	GEGENGEWICHT 8K10
980 41 007 0	SCHARNIERSTIFT 16C2,
	16C5,
	16C9,16J6,16J10,16K2
980 41 008 0	SCHENKELFEDER 16C2,16C5,
	16C9,16J2,16J6,16J10
980 41 025 3	SPANNKLOBEN 26J11,26J11
980 41 027 0	EXZENTERBOLZEN 26H11,
	26H11
980 41 034 0	SCHARNIERSTUECK 16C2,
	16C5,16C9,16J2,16J6,16J10
980 41 035 0	SCHARNIERBOCK 16C2,16C5,
	16C9,16J2,16J6,16J10
980 41 040 0	KONTAKTWINKEL 16F1,16F5,
	16F9,16M1,16M5,16M9,
	17F14,17J2,17/1J2
980 41 206 0	ANSCHLAGWINKEL 16D6,16D7,
	16D11,18F10,18J6,19G11,
	19H6,20G11,20G5,21G11,
	21H6,22G11,22H6
980 41 321 0	LAGERBOCK 17C15,17G2,
	17/1G2
980 41 328 0	WELLE 17G4,17/1G4
980 41 336 0	PLATTE 24F8
980 41 349 0	DRUCKFEDER 16C5,16C9,
	16D1,
	16J5,16J9,16K1,17D2,17D14,
	18E6,18E8,19E8,19E6,20E6,
	20F8,21E6,21E8,22E6,22E8,
	23E7,23E9,17/1D2
980 41 387 2	AUFNAHMEBOLZEN 16D1,16D6
980 41 443 0	DISTANZROHR 17F17
980 42 001 0	GLEITSTANGENLAGER 25M5,
	26H,27M5
980 42 002 0	STEG 25E5,26E5,27E5
980 42 003 0	LAGERARM 25C5,26C5,27C5
980 42 004 0	DISTANZSTUECK 25E5,26E5,
	27E5
980 42 005 0	DISTANZSTUECK 25G5,26G5,
	27G5
980 42 006 0	ZWISCHENSTUECK 25B10,
	26B10,27B10
980 42 007 0	GLEITSTANGE 25D1,26D1

Änderungen vorbehalten

From the Library of Superior Sewing Machine & Supply LLC

Ersatzteileliste. Spare parts. Pièces de rechange. Piezas de repuesto.

Teile-Nr.	Benennung	
980 42 008 0	KLEMMSTUECK	25H9
980 42 009 0	STREBE	25H7,26H7
980 42 011 0	WINKEL	25J4,26J4,27J4
980 42 012 3	STROESSEL	25C5,26C6,27C5
980 42 014 0	VENTILWINKEL	25H7,26H7, 27H7
980 42 017 3	ABSTREIFER KPL.	25F6, 26F6,27F6
980 42 020 0	WELLE	25C3,26C3,27C3
980 42 021 0	AUSGLEICHSTUECK	25G4, 26G4,27G4
980 42 022 0	HILFSLAGER	25G1,26G1, 27G1
980 42 024 3	LAGERBUCK	25H3,26H3,27H3
980 42 026 0	BOLZEN	25G4,26G4,27G4
980 42 027 0	EXZENTERBOLZEN	25G4, 26E4,27E4
980 42 028 0	ROLLE	25G4,26G4,27G4
980 42 029 0	ZYLINDERKLOBEN	25E3,26E3 27E3
980 42 030 0	FUEHRUNGSPLATTE	25E3, 26E3,27E3
980 42 031 3	AUFLAGELEISTE	25C3,26C3
980 42 032 0	AUFLAGESTAB	26D6,25E5
980 42 033 0	AUFLAGESTAB	26D3,25D3
980 42 034 0	LAGERPLATTE	25D3,26D3, 27D3
980 42 035 0	ROLLE	25D3,26D3,27D3
980 42 036 0	SAEULE	25F4,26F4,27F4
980 42 037 0	STOESSEL	25G3,26G3,27G3
980 42 038 0	LAGER	25D2,26D2,27D2
980 42 039 0	HEBEL	25C3,26C2,27C3
980 42 040 0	FUEHRUNGSLEISTE	25F2, 26F2,27F2
980 42 041 0	ZYLINDERKLOBEN	25G3, 26G3,27G3
980 42 044 0	KABELHALTER	25B4,26B4, 27B4
980 42 045 0	KLEMMPLATTE	25B7,26B7, 27B7
980 42 046 0	FUEHRUNGSSTANGE	25B5, 26B5
980 42 051 0	GLEITBLECH	25E9
980 42 052 0	GLEITBL.HALTER	25F10, 27F10
980 42 053 0	NAEHGUTABLAGE	25E9
980 42 058 0	SCHALTNOCKEN	25C3,26C3, 27C3
980 42 059 0	LEISTE	25B2,26B2,27B2
980 42 060 0	SCHALTERH.	9H10,25B2, 26B2,27B2
980 42 063 0	HALTEBLECH	25N3,26N3,27N3
980 42 065 0	ROHRNIPPEL	25H7,26H7,27H7
980 42 068 0	STUETZE	25C3,26C3,27C3
980 42 069 0	STELLWINKEL	26E6
980 42 072 0	LEITBLECH	26C9
980 42 075 0	AUFLAGELEISTE	25F5,27F5
980 42 076 0	KLEMMLEISTE	25G7,27G7
980 42 078 3	TRAEGER	25K3,26K3,27K3
980 42 080 0	NAEHGUTABLAGE	26E8
980 42 082 0	STAENDERROHR	26L6,26L6 27L6
980 42 083 0	GLEITBLECHHALTER	26E8, 26F10
980 42 084 0	ZWISCHENPLATTE	26E10
980 42 086 0	KLEMMSTUECK	26F10
980 42 087 0	PLATTE	26H8,26H8,27H8
980 42 111 0	DECKBLECH	25K5,26K5,27K5
980 42 150 0	ANSCHLAG	25C5,26C5,27C5
980 42 250 0	NAEHGUTABLAGE	27E9
980 42 251 0	STREBE	27H7
980 42 252 0	AUFLAGELEISTE	27D3
980 42 253 0	AUFLAGESTAB	27D6
900 42 255 0	GLEITSTANGE	27G7
980 42 256 3	AUFLAGELEISTE	27C3
980 42 257 0	SCHALTERPLATTE	9H10,25B3, 26B3,27B3
980 42 271 0	FUEHRUNGSSTANGE	27B5
980 42 330 3	GREIFER	25C7,26C7,27C7
980 42 331 3	GREIFER	25C7,26C7,27C7
980 42 333 0	FEDER	25D6,26D6,27D6
980 42 335 0	ROHR	25D12,26D12,27D12
980 42 343 3	HALTER	26C12,25D12,27D12
980 42 344 0	SCHUTZHAUBE	25C12,26C12, 27C12
980 42 346 0	RAHMEN	25D10,26D10,27D10
980 42 349 3	WINKEL	25B12,26B12,27B12
980 42 364 0	KLOBEN	25A6,26A6,27A6
980 42 365 0	PLATTE	25G1,26G1,27G1
980 42 366 0	VERBINDUNGSSTCK.	25B5, 26B5,27B5
980 42 367 0	MITNEHMER	25B6,26B6,27B5
980 42 371 0	PLATTE	25A4,26A4,27A4
980 42 372 3	SCHWENKLAGER	25C4,26C4, 27C4
980 43 004 0	GEHAEUSEKAPPE	9B6
980 43 006 0	AUSLOESEHEBEL	9B5
980 43 007 0	ISOLIERPLATTE	9A4,9C4
980 43 008 0	SCHEIBE	5C2,5E7
980 43 009 0	SCHEIBE	5B8
980 43 011 3	ZAHNRIEMENRAD	2L10
980 43 012 0	SCHEIBE	2L10
980 44 003 3	KEILRIEMENSCH.	6C2
980 44 004 3	HANDRAD	4/1C12,6C1
980 44 005 0	WINKELDUESE	4H4,4H8,4H12
980 44 007 3	NIEDERHALTER	4/1D7
900 44 009 3	DRUCKPLATTE	4/1B7
980 44 011 0	MUTTER	4/1B7,12F10,13F10
980 44 012 0	MATRITZE	4/1B7,13E11
980 44 013 0	MUTTER	12F10,13F10
980 44 025 0	WINKELHEBEL	17K16,17L16
980 44 026 3	PLATTE	17K16
980 44 027 0	SCHEIBE	27K16
980 44 032 0	SEITENWAND	17K13
980 44 033 0	ZUGFEDER	4G6,17L16
980 44 034 0	LAGERBOCK	17H18
980 44 035 0	WELLE	17H16
980 44 036 0	AUSLOESEHEBEL	17H17
980 44 037 0	FUEHRUNGSBOLZEN	17H16, 17J17
980 44 038 0	LEISTE	17K13
980 44 039 0	LEISTE	17K13
980 44 040 0	ZYLINDERWAEGER	17K13
980 45 004 0	NITZEL	18E1,23E3
980 45 005 0	ZAHNRAD	18F1
980 45 006 0	ZUGSTANGE	18F1,18F4,18G1
980 45 007 0	BOLZEN	23F4
980 45 009 0	SCHALTWINKEL	18J3,23J2, 23J4
980 45 012 0	FUEHRUNGSSTUECK	18H2, 23J1,23K4
980 45 013 0	LEISTE	18H3
980 45 015 0	GELENKHEBEL	22D9,22D6
980 45 016 0	WELLE	17C14,17F3,22E6, 22E10,17/1F3
980 45 018 0	LAGERBOCK	17C14,18F6, 18F9,19F6,20F6,20F9,21F6, 21F9,22E6,22E8,22E10,22F8
980 45 023 0	LAGERBOCK	19D9,19E6, 20D9,20E6,22D9,22F6
980 45 024 0	HEBEL	19C9,19D7,20C9, 20D7,22C9,22D7
980 45 025 0	STIFT	18E8,18D10,19E8, 19D10,22E8,22D9
980 45 026 0	AUFNAHME	18H10,18J8, 19J11,19L8,20J11,20L8,21J11, 21L8,22J11,22L8,23J9,23J11
980 45 027 0	AUFNAHME	16F2,16F6,17F15, 18J9,18J10,19J8,19J10, 19K9,20J8,20J9,20K9,21J8, 21J9,21J10,21K9,22J8,22J9, 22J10,22K9,23J10,23J11
980 45 028 0	BOLZEN	18E1,18E4,18F1, 18F4,23G1,23H6,23K4,
980 45 029 0	SKALENLEISTE	18F8,19F7, 20F7,21F8,22F7
980 45 030 0	SKALENFUEHRUNG	18C4,23C2
980 45 031 3	AUSLOESEBALKEN	15B9
980 45 032 2	SCHLUESSEL	16C2
980 45 032 3	SCHLUESSEL	18C2,23B3
980 46 036 0	ZWISCHENPLATTE	20J10, 20K8,21J10,21K8,22J10,22K8
980 45 040 0	UEBERGANGSLEISTE	18K9, 19N9,20M9,21N9,22N9,23L9
980 45 042 0	DRUCKSTUECK	18D2,23F3
980 45 054 0	EXZENTERMUTTEN	20L10, 20M10,22L10,22M10,24E2
980 45 055 3	WECHSELSTUECK	20K10, 20L9,21K10,21L9,22K10,22L9, 24D3
980 45 504 2	VORD.GUMMILIPPE	17D17
981 12 001 2	LEHRE	12A1,12A7
981 15 000 2	EINSTELLKLOBEN	12B1,12B7, 13B1,13B7
981 15 000 3	SCHLFNB.EINST.LEHRE	13A1, 13A7
981 15 001 5	FUEHLERLEHRE	12C1,12C7
990 01 009 0	NAEHZWIRN RITZA 1,3	4H2, 4H6,4H10
990 01 009 1	NAEHZWIRN RITZA 1.3	1M1
990 12 004 5	KEILRIEMEN 6X850	5E8,5F7
990 12 006 8	KEILRIEMEN 8X850	5E5
990 12 010 5	KEILRIEMEN 10X630	8K8
990 12 013 3	KEILRIEMEN 10X875	1D11, 2D11,3B10,5H8
990 20 048 8	ANBAUGEHAEUSE	10J1,10K6
990 20 082 7	ZEITRELAIS	10A3,10D7
990 20 082 8	POTENZIOMETER	10A3,10H7
990 20 105 9	MOTORSCHUTZSCHALTER	10B4, 10B8,10F4,10E8,10F12
990 20 176 8	TRAFO	10B1
990 20 176 9	HILFSSCHUTZ	10C4
990 23 021 2	PERILEX-STECKDOSE	9G5,9K8
990 23 040 9	PERILEX-STECKER	9D7
990 24 000 2	SCHLAUCH	11J10
990 24 005 8	STAPANUTTE PG 11	11J4
990 24 016 2	VERSCHLUSS STOPFEN 16MM	9D3
990 28 003 8	KABELOESE	
990 28 006 7	LUESTERKLEMME	5D1
990 29 163 1	MOTOR	9A2
990 29 163 3	MOTOR	9A2
990 29 368 0	MOTOR	8H12,9E7
990 29 368 1	MOTOR	8J12,9E7
990 42 000 2	SCHLAUCH	11A9
990 42 001 7	SCHLAUCHSCHELLE 3 ZOLL	4H4,4H8,4H12
990 47 002 6	GETRIEBEFETT	5G6
990 49 012 8	PINZETTE	12E1,12E7,13E1, 13E7
990 49 031 3	KLEBER	24H6
990 49 031 4	TEROKALVENDUENNER	24L6
990 49 033 3	TEROKALKLEBER	24M6
990 81 003 8	ZUBEHOERKASTEN	12B4, 12B10,13B4,13B10
990 81 005 4	STECKSCHLUESSEL	12E4, 12F11 13E4,13F11
990 81 006 1	SCHRAUBENZIEHER	12B3; 12B9; 13B4;13B9
990 81 006 2	SCHRAUBENZIEHER	12B3;12B9 13B4;13B9
990 81 006 7	HYDRAULIK-OEL	12F6;12H11; 13F6;13H12;
990 81 007 8	SORTIMENTKASTEN	12E1,12E7, 13E1,13E7
990 81 008 3	ZUBEHOERTASCHE	12J1,12J7, 13J2,13J7
990 81 008 4	SATZ.M.SCHLUESSEL	12D6, 12D12,12D6,13D12
990 81 008 5	SATZ 1.SCHLUESSEL	12D4, 12D10,13E4,13E10
990 81 010 1	OEL F.OELABLAUF.25GR	12C2; 12C8;13C2;13C8
990 92 112 0	NADEL 134 CF 80	13A7
990 92 112 9	NADEL 134 CF 90	13A7
990 92 113 0	NADEL 134 CF 100	13A7
990 92 113 1	NADEL 134 CF 110	13A7
990 93 025 1	NADEL 971 B1 CF 80	13A7
990 93 025 2	NADEL 971 B1 CF 90	13A7
990 93 025 3	NADEL 971 B1 CF 100	13A7
990 93 025 4	NADEL 971 B1 CF 110	13A7
992 00 032 7	LI.SENKSCHR.	1E7,2H4
992 00 066 0	GKT.MUTTEN	4J4,4J8,4J12
992 00 104 0	ZYL.STIFT	1C6,2B6
992 00 186 0	ZYL.KOPFSCHR.	
992 00 188 0	LI.ZYL.SCHR.	17C16
992 00 209 0	GEWINDESTIFT	1B12,2C12, 3B10,4L8
992 00 216 0	GEWINDESTIFT	2B4,3C6
992 00 244 0	GEW.STIFT	2K6,2L8
992 00 248 7	4KT.SCHR.	
992 00 281 7	ZYL.SCHR.	2D3
992 00 289 0	ZYL.SCHR.	1C5,2C6,3D6
992 00 290 0	ZYL.KOPFSCHR.	
992 00 290 7	LI.ZYL.SCHR.	3F4
992 00 329 0	LI.ZYL.SCHR.	3D4
992 00 347 0	ZYL.SCHRAUBE	
992 00 348 7	LI.ZYL.SCHR.	2D9
992 00 360 0	ZYL.SCHR.	17/1F6
992 00 427 7	ZYL.SCHR.	3D8
992 00 431 7	ZYL.SCHRAUBE	3E4
992 00 436 0	ZYL.STIFT	29C2,29H10
992 00 453 7	LI.ZYL.SCHR.	
992 00 492 7	6KT.MUTTER	8A11,8A14
992 00 665 0	GEWINDESTIFT	2K1
992 00 674 0	LI.SENKSCHR.	2G6
992 00 674 6	LI.SENKSCHR.	1E6
992 00 713 7	LI.ZYL.SCHR.	1G7
992 00 719 0	LI.ZYL.SCHR.	1E9
992 00 719 7	LI.ZYL.SCHR.	
992 00 720 0	GEW.STIFT	2F7
992 00 859 0	ZYL.KOPFSCHR.	1B8,2B9,3B7
992 01 064 0	ZYL.SCHR.	1K5
992 01 215 7	SCHEIBE	24D9,24F8
992 01 243 0	GEWINDESTIFT	1H9,1D5, 2B10
992 01 324 7	LI.SENKSCHR.	8A1,8A5
992 01 341 7	RAENDELSCHR.	
992 01 346 0	GEW.STIFT	2L8
992 01 362 0	GEW.STIFT	2L9
992 01 368 7	STIFT 1,80x28,8	2J1
992 01 393 7	6KT.MUTTER	1F7
992 01 449 7	GEGENMUTTER	
992 01 491 0	MADENSCHRAUBE	
992 01 497 0	GEW.STIFT	3C10
992 01 538 0	6KT.MUTTER	
992 01 727 7	6KT.MUTTER	2G5
992 01 728 0	LI.ZYL.SCHR.	3D9
992 01 758 0	LI.ZYL.SCHR.	1D5,2C5
992 01 816 0	SENKSCHR.	1G7
992 01 858 0	ZYL.STIFT	
992 01 944 0	LI.ZYL.SCHR.	1C10,1M10, 2C9,2M10
992 01 985 6	LI.ZYL.SCHR.	2K2
992 02 081 0	STIFT	4E6
993 02 095 0	ZYL.STIFT	19H7,20F12,20J6, 21F12,21J7,22F11,22J7
993 02 121 0	ZYL.STIFT M6x24	5G4 28A10
993 02 127 0	ZYL.STIFT M6X50	17H15
993 02 142 0	ZYL.STIFT	26D3,26C3,27D3
992 02 230 7	6KT.MUTTER	2F4
992 02 313 0	ZYL.SCHR.	
992 02 352 0	ZYL.SCHR.	2L7
992 02 403 0	ZYL.SCHR.	2E3,12H10
993 03 041 0	SENKSCHR. M2X3	
993 03 094 0	SENKSCHR. M3X6	
993 03 094 7	SENKSCHR. M3X6	17E5, 29B1, 29E6,29F7,29H9
993 03 095 7	SENKSCHR. M3x4	4G6
993 03 135 0	SENKSCHR. M4X8	
993 03 135 7	SENKSCHR. M4X8	9A4,14B8
993 03 136 0	SENKSCHR. M4X10	
993 03 136 7	SENKSCHR. M4X10	2A8,6B2, 9L13,11M11,24L2
993 03 137 0	SENKSCHR. M4X12	
993 03 137 7	SENKSCHR. M4x12	14D8
993 03 138 0	SENKSCHR. M4x16	8B4
993 03 138 7	SENKSCHR. M4x16	2F9,3F8, 5D3,5E7,24L4
993 03 144 7	SENKSCHR. M4x30	17H6,

From the Library of Superior Sewing Machine & Supply LLC

Ersatzteileliste. Spare parts. Pièces de rechange. Piezas de repuesto.

Teile-Nr.	Benennung
	17/1H6
993 03 145 0	SENKSCHR. M4x35
993 03 145 7	SENKSCHR. M4x35
993 03 156 0	SENKSCHR. M5x10 1A6
993 03 156 7	SENKSCHR. M5x10 14C11
993 03 177 7	SENKSCHR. M5x14 17/1F4
993 03 178 0	SENKSCHR. M6x16
993 03 178 7	SENKSCHR. M6x16 14C11, 25E3 25G3,25G9,26E3,26G3, 27E3,27G3,27G9
993 03 722 0	SENKSCHR. M3x4 1BK6
993 03 722 7	SENKSCHR. M3X4 19J6, 19L9, 20J5,21J6,22J6,23H12,23L9
993 03 725 0	SENKSCHR. M3X8
993 03 765 0	SENKSCHR. M4X8
993 03 765 7	SENKSCHR. M4X8 2G1, 19H10,2GH10,21G9,22H10,23H8
993 03 766 0	SENKSCHR. M4X10
993 03 766 7	SENKSCHR. M4X10 4/1H10, 17K13,25D10,26E10,26G9, 27D10,28H5,28J5,28K6
993 04 000 0	ZYL.SCHR. M3X15X9
993 04 000 7	ZYL.SCHR. M3X15X9 28E11
993 06 094 0	ZYL.SCHR. M3X6
993 06 094 7	ZYL.SCHR. M3x6 4E10
993 06 095 7	ZYL.SCHR. M3x8 4D5,4D9
993 06 095 0	ZYL.SCHR. M3x10
993 06 096 7	ZYL.SCHR. M3x10 4D9,18K9, 20H9,21H9,22H9
993 06 097 7	ZYL.SCHR. M3X8 19H7,20F11, 20J6,21F11,21H7,22F11, 22H7
993 06 098 0	ZYL.SCHR. M3x16
993 06 098 7	ZYL.SCHR. M3x16 1L7
993 06 100 0	ZYL.SCHR. M3x20
993 06 100 7	ZYL.SCHR. M3x20 14H8,14M4
993 06 133 7	ZYL.SCHR. M4x5 16C7,16D4, 16D11,16F10,19F12,19H6, 20F12,20H5,21F12,21H6, 22F11
993 06 134 0	ZYL.SCHR.M4x6 11H11
993 06 134 7	ZYL.SCHR. M4X6 6D7,6K1, 9D3,11L3
993 06 135 0	ZYL.SCHR. M4X8
993 06 135 7	ZYL.SCHR. M4X8 2G5,5J2, 17/1C6
993 06 136 0	ZYL.SCHR. M4X10 11L12
993 06 136 7	ZYL.SCHR. M4X10
993 06 137 0	ZYL.SCHR. M4X12
993 06 137 7	ZYL.SCHR. M4X12 5D7,5K1, 8G10,14L4
993 06 140 0	ZYL.SCHR. M4X20
993 06 140 7	ZYL.SCHR. M4X20 2SH1,

Teile-Nr.	Benennung
	2GH1,2TH1
993 06 142 0	ZYL.SCHR. M4X25
993 06 142 7	ZYL.SCHR. M4x25 9F1,9M3, 11M11
993 06 146 0	ZYL.SCHR. M4x40
993 06 146 7	ZYL.SCHR. M4x40 14H11
993 06 164 0	ZYL.SCHR. M5x6
993 06 164 7	ZYL.SCHR. M5x6 25J11, 26J11,27J11
993 06 165 7	ZYL.SCHR. M5x8 9L9
993 06 166 0	ZYL.SCHR. M5x10
993 06 166 7	ZYL.SCHR. M5x10 25J7, 26H7,27H7
993 06 176 0	ZYL.SCHR. M6x10
993 06 176 7	ZYL.SCHR. M6x10
993 06 654 0	ZYL.SCHR. M2,6X6
993 06 672 0	ZYL.SCHR. M3X4
993 06 673 0	ZYL.SCHR. M3X5 2H5
993 06 674 0	ZYL.SCHR. M3X6 2H5
993 06 674 7	ZYL.SCHR. M3X6
993 06 676 0	ZYL.SCHR. M3X10 1J3
993 06 676 7	ZYL.SCHR. M3X10 9B6
993 06 677 0	ZYL.SCHR. M3X12
993 06 677 7	ZYL.SCHR. M3X12 9E5
993 06 680 0	ZYL.SCHR. M3X20
993 06 680 7	ZYL.SCHR. M3x20 9A6,9D5
993 06 682 0	ZYL.SCHR. M3x25
993 06 682 7	ZYL.SCHR. M3x25 2BL5, 29K5,29M5,29G8
993 06 684 7	ZYL.SCHR. M3x30 17B3
993 06 695 0	ZYL.SCHR. M3,5x10 1D4
993 06 713 0	ZYL.SCHR. M4x5
993 06 713 7	ZYL.SCHR. M4x5 25B4,25K5, 25M5,26M6,26B4,26M5, 26M6,26K5,27B4,27M5, 27M6,27K5
993 06 714 0	ZYL.SCHR. M4x6
993 06 714 7	ZYL.SCHR. M4x6 28E9,28D10
993 06 715 0	ZYL.SCHR. M4x8 16G7,19F9, 19G7,20F9,20G7,21F9, 21G7,22F9,22G7
993 06 715 7	ZYL.SCHR. M4x8 28A4,28D4
993 06 716 0	ZYL.SCHR. M4X10 28G11, 28F12,28G12
993 06 717 0	ZYL.SCHR. M4X12 1M5
993 06 717 7	ZYL.SCHR. M4X12
993 06 718 0	ZYL.SCHR. M4X16
993 06 718 7	ZYL.SCHR. M4X16 2BL4, 2M5,25C2,26C2,27C2
993 06 720 0	ZYL.SCHR. M4X20
993 06 720 7	ZYL.SCHR. M4X20 9K3
993 06 721 6	ZYL.SCHR. M4x22 17/1C6
993 06 724 0	ZYL.SCHR. M4X30
993 06 724 7	ZYL.SCHR. M4X30 9F10, 9G12

Teile-Nr.	Benennung
	25A4,26A4,27A4
993 06 736 0	ZYL.SCHR. M5X10
993 06 736 7	ZYL.SCHR. M5x10 17J15
993 06 737 0	ZYL.SCHR. M5x12
993 06 737 7	ZYL.SCHR. M5x12 25L7, 26L7,27L7
993 06 739 0	ZYL.SCHR. M5x16 11H4
993 06 739 7	ZYL.SCHR. M5x16 11K4
993 06 744 0	ZYL.SCHR. M5x30
993 06 744 7	ZYL.SCHR. M5x30 17J13
993 06 766 0	ZYL.SCHR. M6x8
993 06 766 7	ZYL.SCHR. M6x8
993 07 082 0	FLACHKOPFSCHR.M3x4
993 07 082 7	FLACHKOPFSCHR. M3X4
993 07 084 0	FLACHKOPFSCHR. M3X6
993 07 084 7	FLACHKOPFSCHR. M3X6 1K8
993 07 145 0	FLACHKOPFSCHR. M5X8
993 07 145 7	FLACHKOPFSCHR. M5X8
993 08 556 0	HALBRD.SCHR. M3X10
993 09 155 7	SENKSCHR. M6x12 17D16, 17F3
993 11 094 0	LI.SENKSCHR. M3X6
993 11 094 7	LI.SENKSCHR. M3X6
993 15 116 0	HALBRD.HOLZSCHR 4X20 8E1,6D3,8C7
993 15 155 0	HALBRD.HOLZSCHR 5X20
993 15 155 7	HALBRD.HOLZSCHR.5x20 9J3
993 15 156 0	HALBRD.HOLZSCHR.5x25 14D8
993 15 156 7	HALBRD.HOLZSCHR.5x25
993 15 177 0	HALBRD.HOLZSCHR.5x30 6B1, 6B5
993 16 093 0	SENKHOLZSCHR.M3,5x16 8M6
993 16 096 0	SENKHOLZSCHR.M3,5x26 8M3
993 16 119 0	SENKHOLZSCHR.M4x40
993 19 034 0	SCHEIBE M3,2
993 19 034 7	SCHEIBE M3,2 1L8,1F7,2C1, 2F4,4D10,4E5,4E9,17B3, 17E2,25C2,26C2,27C2,28A4, 29A5,28L5,29J5,29F9
993 19 036 0	SCHEIBE M4,3
993 19 036 7	SCHEIBE M4,3 1E2,1M8,2E2, 12C1,12C7,13C1,13C7,17L13, 18F10,18J6,19F11,19G12, 19H6,20G12,20H6,21G11,21H6, 22G11,22H6,29G4,29L9
993 19 037 0	SCHEIBE 5,3
993 19 037 7	SCHEIBE 5,3 1H5,14C5, 14C11,14K9,25B3,25D10, 26B3,26D10,27B3,27D10,
993 19 038 0	SCHEIBE 6,4 16C11,16F2, 29D2,29M5
993 19 038 7	SCHEIBE 6,4 5M5,9J10, 11K2,11L2,14J9,14K9,15A2, 15A6,15B6,15C6,16F4,16F6, 16F10,16F11,16M3,16M7,

Teile-Nr.	Benennung
	16M11,17F15,18K9,19J9,19K8, 19K9,19K11,19L8,19L9,20J9, 20K8,20K9,20K11,20L8,20L9, 21J8,21J9,21K9,21K11,21L8, 21L9,22J8,22J9,22K9,22K11, 22L8,22L9,23K11,23L9,23L10, 24E9,24G8,25B12,25B6,26D5, 26B12,27B12,27D6,29K11
993 19 040 0	SCHEIBE 8,4 1LL11
993 19 040 7	SCHEIBE 8,4 4/1L10, 4/1M10,6X8,1LL12,14E5, 17C1,25G12,25D3,26G12, 26D3,27G12,27D3
993 19 041 7	SCHEIBE 10,5 4/1F10,8L9, 8J10,8M12,9B2,15B1,15D4, 16C1,16C5,16C9,16J1,16J5, 16J9,17C2,17C14,17/1C2, 25L3,25C5,26L3,26L5,27L3, 27L5
993 19 042 0	SCHEIBE 13
993 19 042 7	SCHEIBE 13 8E3,8E5,28F5, 28G5
993 19 045 0	SCHEIBE 17
993 19 045 7	SCHEIBE 17 8G9
993 19 046 8	SCHEIBE 19 11L4
993 19 047 0	SCHEIBE 21
993 19 047 7	SCHEIBE 21 8J12
993 23 801 1	BUCHSE 2D7
993 26 114 0	FLUEGELSCHR.M5x10 14F6
993 26 114 7	FLUEGELSCHR.M6x10 9K6
993 27 133 0	GEWINDESTIFT M6x25 14F11
993 27 133 7	GEW.STIFT M6x25
993 30 036 0	SCHEIBE 4,3
993 30 036 7	SCHEIBE 4,3 17B3,17K5, 17/1J6,22L11,22L10,24E1, 24J1,24H4
993 30 037 0	SCHEIBE 5,3
993 30 037 7	SCHEIBE 5,3 25E1,25H3, 26E1,26H3,27E1,27H3
993 30 038 0	SCHEIBE 6,4
993 30 038 7	SCHEIBE 6,4 17F17
993 31 073 0	ZYL.STIFT 17G1
993 34 054 0	GKT.MUTTER M3
993 34 054 7	GKT.MUTTER M3 29J5
993 34 056 0	GKT.MUTTER M4
993 34 056 7	GKT.MUTTER M4 2C2,4/1K9, 4/1L10,17A3
993 34 057 0	GKT.MUTTER M5
993 34 057 7	GKT.MUTTER M5 2E7,29K6
993 34 059 0	GKT.MUTTER M8
993 34 059 7	GKT.MUTTER M8 8L6,8M6
993 34 060 0	GKT.MUTTER M10
993 34 060 7	GKT.MUTTER M10 11D1
993 41 120 8	RAENDELMUTTER M4 2F7
993 52 050 0	GEW.STIFT M4x4 29E2,29H11

Teile-Nr.	Benennung
993 52 116 0	GEW.STIFT M6X8 3F2,3F3, 4/1A7,4/1A8
993 64 611 7	SCHLAGMUTTER M4
993 67 157 0	RAENDELSCHR. M6X12
993 67 157 7	RAENDELSCHR. M6X12
993 72 021 0	DIETE 17/1E6
993 90 400 8	SETZSCHR 12H10
993 91 080 7	ZYL.SCHR. M4x6 1F3,2J5, 17D16,18J6,22H6, 25B4,26B4,27B4
993 91 080 8	ZYL.SCHR. M4x6
993 91 081 7	ZYL.SCHR. M4x8 1G5,1K7, 3H5,4B8,16G2,16B6,16B7,16B10, 16C8,16D7,16H2,16H6,16H10, 17B3,17B14,17C2,17E1,17/1C2, 17/1B3,26K3
993 91 081 8	ZYL.SCHR. M4x8
993 91 082 7	ZYL.SCHR. M4x10 1B5,1K6, 1K7,4H4,4H6,4H12,6B7,6H2, 17D17,17F1,17H5,17/1H5, 19G11,20G12,21G12,22G11, 24F6,24F5,25B2,26B2,27B2, 29C4,29J12
993 91 082 8	ZYL.SCHR. M4x10
993 91 083 7	ZYL.SCHR. M4X12 1L2,1G5, 3D2,16F2,16F6,17F15,17K4, 17/1K4,18C3,18E8,18F8, 18J10,18J9,18K9,19E6,19F7, 19J8,19J9,19J10,19J11, 19K9,20L11,20E6,20E8,20G7, 20J8,20J9,20J11,20K9,20L8, 20L10,21E6,21F8,21J8,21J9, 21J11,21K9,21L9,22E6,22E8, 22F7,22J8,22J9,22J11,22K9, 22L8,22L9,22L10,22L11, 23C2,23G9,23J10,23J11, 23K9,24D1,24D2,24H1,24H3, 24H4,25B2,26B2,27B2,29F4, 29L9
993 91 083 8	ZYL.SCHR. M4X12 29M6
993 91 084 7	ZYL.SCHR. M4X16 1B2, 9G10,17C5,25B3,26B3,27B3
993 91 084 8	ZYL.SCHR. M4X16
993 91 085 7	ZYL.SCHR. M4X18 1A8,4J2, 4J6,4J10,16D7,16D8,16D9, 19D7,19D9,20D6,20D8,20D9, 21D7,21D8,23D8,23D9,25D3, 26D3,27D3
993 91 085 8	ZYL.SCHR. M4X18
993 91 102 7	ZYL.SCHR. M5X10 9J6, 11L9,14B6,25D10,26D10,27D10
993 91 102 8	ZYL.SCHR. M5X10
993 91 103 7	ZYL.SCHR. M5X12 1E5,1F5, 2E4,2G7,24E3
993 91 103 8	ZYL.SCHR. M5X12

Teile-Nr.	Benennung
993 91 104 7	ZYL.SCHR. M5x16 5F8,15A1, 15B4,18E3,23E6,25A6, 26A6,27A6
993 91 104 8	ZYL.SCHR. M5x16 28M6
993 91 106 7	ZYL.SCHR. M5x20 1J6,17B5, 17/1B5,28M7,28M6
993 91 106 8	ZYL.SCHR. M5x20
993 91 108 7	ZYL.SCHR. M5x25 14F11, 28L7
993 91 108 8	ZYL.SCHR. M5x25
993 91 110 7	ZYL.SCHR. M5x35 14L11
993 91 110 8	ZYL.SCHR. M5x35
993 91 121 7	ZYL.SCHR. M6x8 16B2,16B3, 16B6,16B10,17D16,18D10, 18E7,19D10,20D10,21D10, 23E8,23E11
993 91 121 8	ZYL.SCHR. M6x8
993 91 122 7	ZYL.SCHR. M6X10 14E10, 14G4,25B12,26B12,27B12, 28K6,29D2,29C5,29J11,29K11
993 91 122 8	ZYL.SCHR. M6X10
993 91 123 7	ZYL.SCHR. M6X12 5M5, 11E5,14H5,14K2,14M8,20K8, 20K10,21J10,21K8,22F7, 22F10,22J10,22K9,23G10, 23J1,23K4,25J11,25G5, 26J11,27J11,27F5,28H7, 28K5,28G8,29D2,29C5,29D6, 29F6
993 91 123 8	ZYL.SCHR. M6X12
993 91 124 7	ZYL.SCHR. M6X16 8D4,8L9, 9H10,9K11,14D8,14J4,14L7, 16B11,16C1,16C9,16D5, 16F4,16E7,16F11,16J1,16J6, 16J9,16K5,16K9,17D4,17F2, 17/1F3,17G2,18D7,18D8,18D9, 18G9,18H7,18H3,18K3,19D8, 19D9,19H7,20D8,20D9,20H7,21D7, 21D9,21F9,21H9,22H9,23D10, 23E8,23J2,23J4,23J6,23K2, 23K5,25B6,25C6,25B6,26C5, 27B7,27C6,28D7,28F9,29E2, 29J9,17/1F2,17/1G2
993 91 124 8	ZYL.SCHR. M6X16 16B9
993 91 125 7	ZYL.SCHR. M6X18 14D8, 14L8,23E7,23F9,29F5
993 91 125 8	ZYL.SCHR. M6X18
993 91 126 7	ZYL.SCHR. M6X20 1B4,1H5, 2B4,3C4,8B4,14B8,14K6, 17F17,17H17,18E9,18F6, 18F7,18F8,18H4,18H3,19E6, 19E8,19F6,19F8,19F9,20E8, 20F6,20F8,21E6,21E8,21F7, 22E6,22E9,24L4,25B7,25D12, 26B7,26D12,27B7,27B12

From the Library of Superior Sewing Machine & Supply LLC

Ersatzteileliste. Spare parts. Pièces de rechange. Piezas de repuesto.

Teile-Nr.	Benennung
993 91 126 8	ZYL.SCHR. M6X20
993 91 127 7	ZYL.SCHR. M6x22 6D6,14F11
993 91 123 7	ZYL.SCHR. M6X12 5H5, 11E5,14H5,14K2,14K8,20K8, 20K10,21J10,21K8,22F7, 22F10,22J10,22K9,23Q10, 23J1,23K4,25J11,25Q5, 26J11,27J11,27F6,28H7, 28K6,28G8,29D2,29C5,29D6, 29F6
993 91 123 8	ZYL.SCHR. M6X12
993 91 124 7	ZYL.SCHR. M6X16 8D4,8L9, 9H10,9K11,14D8,14J4,14L7, 16B11,16C1,16C9,16D5, 16F4,16K7,16F11,16J1,16J5, 16J9,16K6,16K9,17D4,17F2, 17G2,18D7,18D8,18D9,18G9, 18H7,18H3,18K3,19D8,19D9, 19H7,20D8,20D9,20H7,21D7, 21D9,21F9,21H9,22H9,23D10, 23E8,23J2,23J4,23J6,23K2, 23K5,25B6,25C6,26B6,26C6, 27B7,27C6,28G7,28F9,29E2, 29J9,17/1F2,17/1G2
993 91 124 8	ZYL.SCHR. M6X16 16B9
993 91 125 7	ZYL.SCHR. M6X18 14D8, 14L8,23E7,23F9,29F5
993 91 125 8	ZYL.SCHR. M6X18
993 91 126 7	ZYL.SCHR. M6X20 18A4,1H5, 2B4,3C4,8B4,14B8,14K6, 17F17,17H17,18E9,18F6, 18F7,18F8,18H4,18H3,19E6, 19E8,19F6,19F8,19F9,20E8, 20F6,20F8,21E6,21E8,21F7, 22E6,22E9,24L4,26B7,25D12, 26B7,26D12,27B7,27B12
993 91 126 8	ZYL.SCHR. M6X20
993 91 127 7	ZYL.SCHR. M6x22 8D6, 14F11,14J4,15A2
993 91 127 8	ZYL.SCHR. M6x22
993 91 128 7	ZYL.SCHR. M6x26 8J12,9B2, 14L11,15B6,16F10,16H3, 16H7,16H11,18K2,20K6, 26L7,29A2,29F12,29H11
993 91 128 8	ZYL.SCHR. M6x26
993 91 129 7	ZYL.SCHR. M6x30 14G6
993 91 129 8	ZYL.SCHR. M6x30
993 91 130 7	ZYL.SCHR. M6x35 5E2, 14X11,18D6,18D8,19D6,19D8, 20D6,20D8,21D6,21D8,22D6, 22D8,23D6,23D8
993 91 130 8	ZYL.SCHR. M6x35 6E7
993 91 135 7	ZYL.SCHR. M6x60 4L3
993 91 135 8	ZYL.SCHR. M6x60
993 91 144 7	ZYL.SCHR. M8x16 2F9,26H3, 26G11,26B11,26K3,27G11, 27K3
993 91 144 8	ZYL.SCHR. M8X16
993 91 146 7	ZYL.SCHR. M8X20 4L10, 28K8,28C11,28A10
993 91 146 8	ZYL.SCHR. M8X20
993 91 148 7	ZYL.SCHR. M8X25 5G4, 28G11,28G12,26G11,26G12,27F11, 27G12
993 91 148 8	ZYL.SCHR. M8X25
993 91 149 7	ZYL.SCHR. M8X30 8G10
993 91 149 8	ZYL.SCHR. M8X30
993 91 150 7	ZYL.SCHR. M8X35 8X10, 11B11,18C3,18D4
993 91 150 8	ZYL.SCHR. M8X35
993 91 152 7	ZYL.SCHR. M8x45 18C3, 18D1,18D4,21B3,23C6
993 91 152 8	ZYL.SCHR. M8x45
993 91 153 7	ZYL.SCHR. M8x50 18H3, 23J4,25H12,26H12,27H12
993 91 153 8	ZYL.SCHR. M8x50
993 91 174 7	ZYL.SCHR. M10x16 25G11, 25L3,26G11,26L3,27G11, 27L3
993 91 174 8	ZYL.SCHR. M10x16
993 91 178 7	ZYL.SCHR. M10x25
993 91 178 8	ZYL.SCHR. M10x25
993 91 179 7	ZYL.SCHR. M10x30 8H10
993 91 179 8	ZYL.SCHR. M10x30
993 91 180 7	ZYL.SCHR. M10X35 5H8, 8F12,11C2,11E2,15B1,16D4
993 91 180 8	ZYL.SCHR. M10X35
993 91 182 7	ZYL.SCHR. M10X45
993 91 182 8	ZYL.SCHR. M10X45
993 91 187 7	ZYL.SCHR. M10X70 9B2
993 91 187 8	ZYL.SCHR. M10X70
993 91 189 7	ZYL.SCHR. M10X80
993 91 189 8	ZYL.SCHR. M10X80
993 91 208 7	ZYL.SCHR. M12X25 6E3,8E5
993 91 208 8	ZYL.SCHR. M12X25
993 91 209 7	ZYL.SCHR. M12x30 6G9
993 91 209 8	ZYL.SCHR. M12x30
993 91 211 7	ZYL.SCHR. M12x40 28F5, 28G5
993 91 211 8	ZYL.SCHR. M12x40
993 91 212 7	ZYL.SCHR. M12x45 8F9,8D10
993 91 212 8	ZYL.SCHR. M12x45 8F9
993 92 069 8	6KT INXEN 1E4
993 92 099 8	GEW.STIFT M5x6 1X6,1L7
993 92 111 7	GEW.STIFT M6x10 18E1, 18E3,18F1,18F3,23H6,23J1,23L2, 25C3,26C3,27C3
993 92 111 8	GEW.STIFT M6x10 13C7
993 92 111 8	GEW.STIFT M6x10 13C7
993 92 114 7	GEW.STIFT M6X20 25E4, 26E4,27E4
993 92 116 7	GEW.STIFT M6X30 25D3, 26D3,27D3
993 92 120 8	GEW.STIFT M8X8 28F8
993 92 122 7	GEW.STIFT M8X12 5D4,5C9, 5J6,25H1,25H5,26H1,26H5, 27H1,27H5,29E8,29E9
993 92 183 7	GEW.STIFT M16X70 8L3, 12K1,12K7,13K1,13K7
993 93 100 7	GEW.STIFT M5x8 8B10
993 95 083 7	GEW.STIFT M4x8 1L4
993 95 103 7	GEW.STIFT M6x8 5H7
993 95 104 7	GEW.STIFT M6X10 5E5, 5E10,14F6,14G9,14L2
993 96 042 0	FL.KOPFSCHR. M2X2
993 96 042 7	FL.KOPFSCHR. M2X2 1E2, 2E2
993 96 077 0	FL.KOPFSCHR. M2,6X5
993 96 094 0	FL.KOPFSCHR. M3X3
993 96 160 0	FL.KOPFSCHR. M5X6
993 96 158 7	FL.KOPFSCHR. M5X6 2E5
993 96 160 0	FL.KOPFSCHR. M5X10
993 96 160 7	FL.KOPFSCHR. M5x10 1C11, 1E2,2C11,2D2,2D4, 3C9
993 97 098 0	FL.KOPFSCHR. M4x8
993 97 098 7	FL.KOPFSCHR. M4x8 4B9, 4D10
993 99 191 0	FL.KOPFSCHR. M6x8 2G4, 2G4,2G4,2G8
994 03 201 0	6KT.SCHR. M8X35
994 03 201 7	6KT.SCHR. M8X35 2H9, 2H9,2H9
994 04 109 8	6KT.SCHR. M3x12 1B1,2B1
994 04 109 7	6KT.SCHR. M3X12 4D10
994 04 144 6	6KT.SCHR. M4x6 1E2,2E2, 2F2,12B1,12B7,13B7,13C1
994 04 144 7	6KT.SCHR. M4x6 17F1, 17/1F1
994 04 144 8	6KT.SCHR. M4x6 17F1
994 04 146 7	6KT.SCHR. M4x8 1K9,17G4, 17/1G4
994 04 146 8	6KT.SCHR. M4X8
994 04 149 8	6KT.SCHR. M4X12 1E1,2D2
994 04 178 7	6KT.SCHR. M5X10 14L8
994 04 178 8	6KT.SCHR. M5X10
994 04 184 7	6KT.SCHR. M5X25 2H3, 2H3,2H3
994 04 184 8	6KT.SCHR. M5X25
994 04 186 7	6KT.SCHR. M5x35 28K10
994 04 188 7	6KT.SCHR. M5X40
994 04 188 8	6KT.SCHR. M5X40 2G1 2G1,2T01
994 04 190 7	6KT.SCHR. M5x60 26J10
994 04 209 7	6KT.SCHR. M6X12 2G5, 2G5,2T05
994 04 209 8	6KT.SCHR. M6X12
994 04 210 7	6KT.SCHR. M6x16 2G6, 2G7,2G6,2H5, 2G5,2G6,2G2, 2H5,2T05,2T02,2T15
994 04 210 8	6KT.SCHR. M6x16
994 04 212 7	6KT.SCHR. M6x20 14F11, 2H5,2H5,2T15
994 04 212 8	6KT.SCHR. M6x20
994 04 214 7	6KT.SCHR. M6x25 14H8
994 04 214 8	6KT.SCHR. M6x25
994 04 217 7	6KT.SCHR. M6x35 17H16
994 04 217 8	6KT.SCHR. M6x35
994 04 284 7	6KT.SCHR. M8x25 2G7, 2H5,2L11
994 04 284 8	6KT.SCHR. M8x25
994 04 294 7	6KT.SCHR. M8X70
994 04 294 8	6KT.SCHR. M8X70 8X5
994 05 034 7	6KT.MUTTER M3 1C2,2C1, 4E2,9B6,25D12,26D12, 27D12,28A5
994 05 036 0	6KT.MUTTER M4
994 05 036 7	6KT.MUTTER M4 1C8,9K10, 17K5,17L13,17/1J6, 20K10,20K9,21K9,21K10,22K9, 22K10,24G6,25F10,26F10,27F10
994 05 037 0	6KT.MUTTER M5
994 05 037 7	6KT.MUTTER M5 11H4,11J4, 25D12,26D12,27D12
994 05 038 0	6KT.MUTTER M6
994 05 038 7	6KT.MUTTER M6 4L3,11K2, 11L12,14F1,14H8,15A6,15E6, 15C7,16F2,16F6,17F15,17H16, 17K4,18K9,19J9,19K8,19K9, 19K11,19L8,19L9,20J9,20K11, 20K8,20L8,20L9,21J9,21K8, 21K9,21K11,21L8,21L9,21L7, 22J9,22K8,22K9,22K11,22L8, 22L9,23K11,23L9,23L10, 25D6,26D6,27D6,28H7,29C2, 29H5,29J12
994 06 040 0	6KT.MUTTER M8 8H12,11L12
994 06 040 7	6KT.MUTTER M8 4L10,8G12, 11H11,14E5,17C1,25D3, 25D12,26D3,26D12,27D3, 27E12
994 05 041 0	6KT.MUTTER M10
994 05 041 7	6KT.MUTTER M10 4/1F10, 8L9,8J10,8H12,1H12,25L3, 25L5,26L3,26L5,27K3, 27L5
994 05 042 0	6KT.MUTTER M12 11M10
994 05 042 7	6KT.MUTTER M12
994 05 044 0	6KT.MUTTER M16
994 05 044 7	6KT.MUTTER M16 8F9
994 05 046 0	6KT.MUTTER M20
994 05 046 7	6KT.MUTTER M20 8J12
994 07 133 0	6KT.MUTTER M14X1,5
994 07 133 7	6KT.MUTTER M14X1,5 2G6, 2H8,2G6,2H8,2T6
994 27 171 0	ZYL.KERBSTIFT 8x32 1H10, 2H8,3H7
994 29 031 0	PASSKERBSTIFT 2x8 29K6
994 32 072 0	KNEBELKERBSTIFT 3X12 1H7
994 33 043 0	HALBRD.KERBNAG. 2X6 20K11 2OL9,22K11,22L9,24D1
994 33 043 6	HALBRD.KERBNAG. 2X6 29K6
994 33 075 0	HALBRD.KERBNAG. 3x8 16F, 14C7
994 38 022 8	SPANNHUELSE 1,5x6 2C4
994 38 062 8	SPANNHUELSE 3x6 24G6
994 38 064 8	SPANNHUELSE 3x10 10K8, 20K9,20K11,20L9,20L10,20M8, 21K9,21K11,21L8,21M8, 22K11,22K9,22L9,22L10, 22M8
994 38 065 8	SPANNHUELSE 3x12 18G8, 19F8,20F8,21F8,22F8,23G8
994 38 066 8	SPANNHUELSE 3x14 4D11, 14M4,17B3
994 38 067 8	SPANNHUELSE 3x16 16C3, 23C2
994 38 083 8	SPANNHUELSE 4x8 17C14
994 38 084 8	SPANNHUELSE 4X10 24G1
994 38 085 8	SPANNHUELSE 4X12 17D3, 17/1D3,20J9,21J9,21K8, 22J9,22K8,29M6
994 38 087 8	SPANNHUELSE 4X16 8H10, 16C1,16D6,16D10,16E9, 16F1,17/1F2,17/1J3,20K8
994 38 089 8	SPANNHUELSE 4X20 16F5, 16J9,16K5,16K2,16L1, 16L6,16L9,17D14,17F2, 17J3,18E9,18F6,18F9,19E9, 19F6,19F9,20E9,20F6,20F9, 21F6,21F9,22E7,22F9,23F7, 23F10
994 38 091 8	SPANNHUELSE 4X24 8H10
994 38 108 8	SPANNHUELSE 6X18 18H3, 18H4,18H2,23J2,23J5,23J6, 23X2,23X4,23L2
994 38 109 8	SPANNHUELSE 6X20 14L2
994 38 125 8	SPANNHUELSE 6X12 18H7, 20H7,21H7,22H7,25D5, 26D6,27D5
994 38 128 8	SPANNHUELSE 6x16 19H7
994 38 129 8	SPANNHUELSE 6X20 23D6, 23D8,23H8
994 38 132 8	SPANNHUELSE 6x26 18D6, 18D8,19D6,19D7,19E6, 20D6,20D8,21D5,21D8,22D6, 22D7
994 39 513 0	HUTMUTTER M6 1C6,15B2, 15B6,18C6,18C8,19C6,19C8, 20C6,20C7,21C6,21C8,22C6, 22C8,23C7,23C9
994 42 138 0	KREUZLOCHMUTTER M70x1,5 8G10
994 46 070 8	ZYL.SCHR.M4x10 4J3,4J7, 4J11,24F1
994 46 100 7	ZYL.SCHR.M5x10 1C11,2C11
994 46 100 8	ZYL.SCHR.M5x10
994 46 110 7	ZYL.SCHR.M6x10 16F1,16C5, 16F9,16M1,16M5,16M9, 17F14,17K2,17/1K2
994 46 110 8	ZYL.SCHR.M6x10
994 46 111 7	ZYL.SCHR.M6x12 24E9,24G8
994 46 112 7	ZYL.SCHR.M6x16 8A8,6F9, 6G9,17E17,17M3,17/1B3, 24E9,24G8
994 46 112 8	ZYL.SCHR.M6x16
994 80 142 0	SCHEIBE 3,2
994 80 142 7	SCHEIBE 3,2
994 80 144 0	SCHEIBE 4,3 1H11,1K9, 3H11
994 80 144 7	SCHEIBE 4,3 1K11,1D7, 1K12,2D7,2H11,2K11,3F11,3J10
994 80 149 0	SCHEIBE 10,5
994 80 149 7	SCHEIBE 10,5 8C4,24M3
995 10 061 0	VERSCHLUSZSCHR.R14 11C7, 11F7
995 19 013 8	SPANNHUELSE 2X8 4E2,4E6, 4E10
995 34 013 6	6KT.MUTTER PG16A 9B4
995 34 051 7	6KT.MUTTER PG11x9
995 34 061 8	6KT.MUTTER PG11x9 11M4
996 01 081 8	SICHERUNGSRING 6x0,6
996 01 082 8	SICHERUNGSRING 6x0,7 5D9, 5C3,5F9,18D10,18E8,19D10, 19E7,20D10,20E8,21D10,21E7, 22D9,22E7,23E11
996 01 084 8	SICHERUNGSR.8x0,8 1K2, 11M12,18E3,18F1,18F3,18F4, 18G1,23F3,23G1,23H6,23K4, 26C3,26C3,27C3
996 01 085 8	SICHERUNGSR. 9x1 8J9
996 01 086 8	SICHERUNGSR.10x1 5D4,5D9, 6F4
996 01 088 8	SICHERUNGSR.12x1 5F1,5F7, 25G4,26B4,27B4
996 01 091 8	SICHERUNGSR.15x1 18J,28G, 18D1,23C2
996 01 114 8	SICHERUNGSR. 8J9

Änderungen vorbehalten

From the Library of Superior Sewing Machine & Supply LLC

Ersatzteileliste. Spare parts. Pièces de rechange. Piezas de repuesto.

Teile-Nr.	Benennung	
996 01 303 8	SICH.RING 16X1,5	11L4
995 10 061 0	VERSCHLUSZSCHR.R14	11C7, 11F7
995 19 013 8	SPANNHUELSE 2X8	4E2,4E6, 4E10
995 34 013 5	6KT.MUTTER PG16A	9B4
995 34 061 7	6KT.MUTTER PG11x9	
995 34 061 8	6KT.MUTTER PG11x9	11M4
995 01 081 8	SICHERUNGSRING 5x0,6	
996 01 082 8	SICHERUNGSRING 6x0,7	5D9, 5E3,5F9,18D10,18E8,19D10, 19E7,20D10,20E8,21D10,21E7, 22D9,22E7,23E11
996 01 084 8	SICHERUNGSR.8x0,8	1K2, 11M12,18E3,18F1,18F3,18F4, 18G1,23F3,23G1,23H6,23X4, 25C3,26C3,27C3
996 01 085 8	SICHERUNGSR. 9x1	6J9
996 01 086 8	SICHERUNGSR.10x1	5D4,5D9, 5F4
996 01 088 8	SICHERUNGSR.12x1	5F1,5F7, 25D4,26D4,27G4
996 01 091 8	SICHERUNGSR.15x1	1B7,2B5, 18D1,23C2
996 01 114 8	SICHERUNGSR.	6J9
996 01 303 8	SICH.RING 16X1,5	11L4
995 02 113 8	SICH.RING 24X1,2	1N9, 1N10
996 02 116 8	SICH.RING 28X1,2	5H6
995 02 117 8	SICH.RING 30X1,2	15D10
996 02 127 8	SICH.RING 47X1,75	1B7, 1B10,2B6,2B10,3B8,3D6
996 02 144 8	SICH.RING	8K10
996 06 010 0	KUGEL 1,588	4G3,4G7, 4G11,4H3,4H7,4H11
996 06 017 0	KUGEL 3,969	1C5,2C5
996 06 020 0	KUGEL 4,762	2CF10
996 07 003 8	SICH.SCHEIBE	17C14
996 07 004 8	SICH.SCHEIBE 1,9	
996 07 006 8	SICH.SCHEIBE 3,2	1B8, 1D1,2D2,4J3,4J7,4J11,24E6
996 07 007 7	SICH.SCHEIBE 4	
996 07 007 8	SICH.SCHEIBE 4	17K16, 17M15,24F6,25D3,26D3,27D3
996 07 008 7	SICH.SCHEIBE 6	2BJ8,2BK9, 29L5,29E7,29M6
996 07 008 8	SICH.SCHEIBE 6	2B3,14G11, 14K11,23E8,23E9,23F7, 23F8,23F9,23E4
996 07 009 8	SICH.SCHEIBE 6	14L7
996 07 010 8	SICH.SCHEIBE 7	1F10,2G9, 8L11,8L10,8M11,8L12,11M11,17M16, 17M18,29E3,29K9
996 07 011 8	SICH.SCHEIBE 8	14E8
996 07 012 8	SICH.SCHEIBE 9	16D8,16E3, 16E10,16K2,16K6,16K10, 17D2,17D16,17/102
996 07 014 8	SICH.SCHEIBE 12	
996 07 015 8	SICH.SCHEIBE 15	8H11, 8J11,14H2
996 08 514 0	RILLENKUGELLAGER	1D7
996 08 520 0	RILLENKUGELLAGER	8K10
996 08 534 0	RILLENKUGELLAGER	2C7
996 08 866 0	RILLENKUGELLAGER	1L9, 1L10,2M8,2M10,2K8,2K9,6J9
996 12 046 0	STELLRING 14	
996 12 046 7	STELLRING 14	25D12, 26D12,27D12
996 23 023 0	KUGELLAGER	1C10,2B10,3C8
996 23 058 0	KUGELLAGER	1C6,2C6,3C5
996 23 144 0	KUGELLAGER	1C10
996 26 312 0	W-DICHTRING	1K6
996 28 021 0	DICHTRING	1G2
996 28 031 0	DICHTRING	1E10
996 28 080 0	DICHTRING	26J8,26J8,27J8
996 35 025 0	DICHTRING	1C7
996 45 224 0	STUETZE	9B4
995 51 045 0	SPANNHUELSE	8C10
995 58 043 0	SCHARNIER	8M6
996 76 050 0	KEGELROLLENLAG.	5G11, 5J8,5K11,5L7,11B2,11F2
997 50 264 0	G-SICH.EINS. T20	10B1, 10D5,10F1,10F5, 10F9,12D3,12D9, 13D3,13D9
997 60 270 0	G-SCHRAUBKAPPE	10A3, 10D5,10E7,10F1,10F9
997 50 283 0	G-SICHERUNGSEINS.FO,63G	10B1,10F3,10E6, 10F9,12E3,12E9,13E3,13E9
998 82 028 8	GREIFRING	4H3,4J6,4X4
998 85 081 0	DICHTRING 1XB-16-4	1H4
998 85 115 0	SPONNERRING 9x1 8x6	1N7
998 86 007 0	O-RING	1B5,2B6,3B5
998 86 014 0	O-RING 4,5	2L7,3B5
998 86 053 0	O-RING 10	1A2,2A2
998 86 068 0	O-RING 11	1G1
998 86 072 0	O-RING 12	2J1
998 86 073 0	O-RING 12	1L6
998 86 260 0	O-RING 30	1M2
998 86 320 0	O-RING 36	1J5,14F6
998 86 346 0	O-RING 40	1H4
998 86 500 0	O-RING 3,3	1C4,2C4
998 86 522 0	O-RING 27,3	5H6
998 87 502 8	V-RING 16X1,0	1N6
998 88 052 0	PASZSCHEIBE 6X10X0,1	14G9
998 88 061 0	PASZSCHEIBE 12x18x0,1	5C4,5C10
998 88 102 0	PASZSCHEIBE 6x10x0,3	14G9
998 88 106 0	PASZSCHEIBE 20x28x0,3	5C2,6D2,6D7
998 88 111 0	PASZSCHEIBE 12x18x0,3	5C4,5C10
998 88 161 0	PASZSCHEIBE 12x18x0,5	5C4,5C10
998 88 210 0	PASZSCHEIBE 10x16x1	14L4
998 88 216 0	PASZSCHEIBE 20x28x1	14H2, 14X2
998 91 014 0	SPRENGRING SB11	1D10,2E4
998 91 205 0	SPRENGRING SW9	1L6
998 99 023 8	SICH.SCHEIBE 8	14E5
999 05 038 7	6KT.MUTTER M8x1	29E5
999 05 042 0	6KT.MUTTER M12X1	
999 05 042 7	6KT.MUTTER M12X1	6J9, 6G10
999 19 022 6	OELTOPF NR36	4K3,4K7,4X11
999 20 008 3	MIKROSCHALTER	26L5,29K5, 29F9
999 20 013 0	PILZTASTER	9J2
999 20 020 1	ENDTASTER	9G1,9G12,25H1, 26H1,27H1
999 20 022 8	DREHSTROMSCHUETZ	10J9
999 20 024 5	DREHSTROMSCHUETZ	10J9
999 20 024 6	DREHSTR.SCH.DILOO-44/59	10B5
999 20 034 9	REIHENKLEMME	9F4
999 20 035 2	TRAGSCHIENE	9D3
999 20 037 9	BUCHSENKLEMMSCH.	9G9, 26H8,26H8,27H8,28D11
999 20 038 0	BEZ.STREIFEN	9G9,25H8, 26H8,27H8,28F10
999 20 042 4	ISOLIERST.GEH.	10H5
999 20 043 1	ABDECKKAPPE	26L5,29J5, 29F9
999 20 044 0	WUERGENIPPEL PG16	9F4
999 20 048 2	STECKEREINS.HAN 16A	9C1, 9L2,9F3,9H4,9B6,9F11,9J7, 25K9,26K9,27K9
999 20 048 5	STECKDOSENEINS. HAN16	9D2,10L1,10L6
999 20 049 1	TUELLENGEHAEUSE HAN16	9C2,9L1,9H4,9F10,9J7, 25L8,26L8,27L8
999 20 054 0	TRENNTRAFO	10A1,10B5, 10F9
999 20 054 8	PILZTASTER	9J3
999 20 054 9	KLINGELTRAFO 220V	10F12
999 20 058 4	ENDTASTER AT21-3-1	9G10, 26A4,26A4,27A4
999 20 061 5	ENDTASTER AT11A-2-1	9K3, 9M3,11L11
999 20 063 5	DREHSTROMSCHUETZ	10G1, 10G6
999 20 063 6	STEUERTRAFO 200 VA	10F2
999 20 065 3	ANFAHRROLLE AR	9F2,9L4, 11L11
999 20 066 3	2-POL-UMSCHALTER 2A	10B8, 10E7,10F4,10F12
999 20 066 5	KLINGELTRAFO 110V	10F4, 10F8
999 20 075 8	HILFSCHUTZ	10H6
999 20 079 7	MIKROSCH.	9B5,9D5
999 20 079 8	HEBEL	9B5,9D5
999 20 082 7	Z.RELAIS	
999 20 083 2	SCHUBWADSCHALTER	9D7
999 20 085 3	SOCKELGEH.HAN 16A	9E2
999 20 085 4	BEF.SCHELLE 7	25C2,25M5, 26C2,26M5,27C2,27M5
999 20 085 5	BEF.SCHELLE 9	25C4,25K6, 26C4,26K6,27C4,27K6
999 20 086 8	BEF.SCHELLE 13	11K3
999 20 085 9	BEF.SCHELLE 19	11H11, 25M6,26M6,27M6
999 20 086 0	BEF.SCHELLE 29	4/1B9,4D10
999 20 086 6	KROFLEXL.7x1	25K5,26K5, 27K5
999 20 086 7	KROFLEXL.10x1	25L8,25M8, 26L8,26M8,27L8,27M8
999 20 087 0	PERLILEXSTECKER	9F5,9L8, 10J7,10M1
999 20 087 1	TUELLENSEN.HAN16A	9E3,9B6
999 20 088 2	KABELKASTEN	9F4
999 20 088 9	KROFLEX LEITUNG 3X1	25M5,26M5,27M5
999 20 009 0	NYL.KABELBAND	1A5
999 20 089 2	KLEMMKASTEN	9F9,25L7, 26L7,27L7
999 20 092 2	WUERGENIPPEL PG 11	28D11,28F10,28E9
999 20 093 6	ROHRSCHELLE 13	28E9
999 20 098 6	SPERRBOLZEN	9E11,10K1 10K6,25K9,26K9,27K9
999 20 100 8	AUSSCHALTER	10A8,10E8
999 20 102 9	STEUERSCHALTER	9H6,9H10, 25C2,26C2,27C2,28K3, 28L7
999 20 104 6	WUERGENIPPEL PG9	28M4, 29J5,29G8
999 20 105 9	MOT.SCHUTZSCH.	9M12,
999 20 108 8	D-TRENNTRAFO	9M11
999 20 110 0	D-TRAFO	9M9
999 20 123 4	WIDERSTAND	6C1
999 20 130 3	MOT.SCHUTZSCHALTER	9M11
999 20 130 4	GEHAEUSE	9H8
999 20 164 8	SIGNALLAMPE	9A3,9B3
999 20 154 9	GLUEHLAMPE 12V 3W	9A3
999 20 177 2	GLEICHRICHTERBRUECKE	10B1
999 21 004 8	GEW.EINSATZ	3H5
999 21 010 1	SPANNELEMENT 40x45	15B2, 15C6,18E3, 23E4
999 21 013 3	SPREITZNIET	25H8,26H8, 27H8
999 21 016 1	GEW.EINSATZ	16D1,16D6, 16D9,16E10,16K1,16K5,16K9, 16L6,16L10,17D16,18B9, 19B9,20B9,21B9,22B9, 23G10
999 21 023 4	KUGELHALTER	5D1,5E7,11C1, 11E1
999 21 023 5	PICCOLOSCHEIBE	8K11
999 21 024 7	STERNGRIFF	8C4,8J12,24H4
999 21 024 9	MAGNETSCHNEPPER	1L7
999 21 025 6	KUPPLUNGSBELAG	6H9,6H10
999 21 075 7	GUMMIFUSS	8L2
999 21 081 9	MUTMUTTER	
999 21 083 5	MUTMUTTER	5F11,5H8,5K11, 5M7,11F5,11A2, 11B5,11F2
999 21 083 6	SICH.BLECH	5F11,5H8, 5K11,5M7,11F5,11F2, 11B2,11B6
999 22 001 4	3/2WEGEVENTIL	11L9,28E2, 28F3
999 22 001 5	3/2WEGEVENTIL	25D2,25J2, 26D2,26J2, 27D2,27J2
999 22 002 5	OELER	11C8
999 22 003 4	DRUCKL.ZYLINDER	11J12
999 22 012 4	MIKROZYLINDER	29D5,29K9
999 22 012 6	MIKROZYLINDER	26D3,26D3, 27D3
999 22 014 3	DRUCKL.ZYLINDER	11J10
999 22 015 2	DRUCKL.ZYLINDER	29D9
999 22 015 6	DRUCKL.ZYLINDER	25F3, 26F3,27F3,28H10
999 22 015 6	DRUCKL.ZYLINDER	25D7,26G7
999 22 020 1	VENTIL	11L9,28F2,28F3
999 22 033 4	MIKROZYLINDER	17H14
999 22 035 0	BEFESTIGUNG	28G8,29D3, 29C5,29J11, 29K10,29K11
999 22 035 1	BEFESTIGUNG	28J8,29D6
999 22 036 3	MIRKOZYLINDER 20	25K4, 26K4,27K4, 28G6,29B6
999 22 038 1	FILTER	11D10
999 22 038 2	DRUCKREGLER	11C9
999 22 043 1	DROSSELVENTIL	4L4,28D5, 28B6,28C5, 28H8,28J10
999 22 045 3	4/2WEGEVENTIL	11K9,25K8, 26K8,27K8,28J2,28L2, 28E4,28F5
999 22 045 4	VENTIL	11K9,25K8,26K8, 27K8,28J2,28L2, 28E4,28G5
999 22 047 5	SCHLAUCHKLEMME	1A6
999 22 047 6	EINSTECKHUELSE	4/1C11, 4/1F11,4J3,4L4,12B4, 12B10,13B4,13B10,14H11, 25B1,25L2,26B1,26L2,27L2, 27B1,28H8,28H1,28J1,28L1, 28D4,28B5,28C5,28E4,28G10, 28G8,28H9,29C7,29D8,29D6
999 22 050 0	OOP.RUECKS.VENTIL	28B3, 29B10
999 22 050 1	4/2WEGEVENTIL	14D11
999 22 050 2	4/2WEGEVENTIL	28K11,28M11
999 22 051 9	VENTIL 4/1G11,14G4,14H11,	14J6,21G10,25E1,25F3, 26G10,26E1,26F3,27B10, 27E1,27F3
999 22 054 1	ZYLINDER	27G7
999 22 059 6	BEFESTIGUNG	14J6,29C4, 29H11
999 22 059 7	BEFESTIGUNG	14J4,29A3, 29E11
999 22 062 7	MIKROZYLINDER	29B4,29F9
999 22 065 4	BEFESTIGUNG	14F11
999 22 066 4	MANOMETER M.DICHTUNG	11C10
999 22 067 1	3/2WEGEVENTIL	14H8
999 22 067 4	PNEUMATIK-ZYLINDER	14F8
999 22 067 7	BEFESTIGUNG F	14F8
999 22 069 1	SCHALLDAEMPFER	25D3, 25J3,26D3,26J3, 27D1,27J3
999 22 071 2	HANDFUSSVENTIL	14L11
999 22 071 3	ZYLINDER 300	25C1,26C1
999 22 071 4	ZYLINDER	27C1
999 22 072 3	PANCAKEZYLINDER	14H11
999 22 072 7	ZYLINDER 50	14G4
999 23 024 8	DICHTRING	14G11
999 23 091 7	STUETZROLLE	28E5,28F5, 28H5,28H7
999 23 218 8	AXIALSCHEIBE	28F5
999 23 801 1	LAGER	1B8,2B7
999 24 001 8	WI.STUECK R1/8	11D8
999 24 003 9	WINKEL-VERSCHR. R1/4	8M10,11D9,28C4, 28H10,28H8
999 24 005 3	SCHLAUCHTHUELLE	11A9, 11B8,11E7,11E8,11E9, 25F6,26F6,27F6
999 24 006 4	TSTUECK R1/4	11B8,11D9, 11G9
999 24 020 9	SCHOTTVERSCHRAUBUNG	11A9,11E7

Änderungen vorbehalten

From the Library of Superior Sewing Machine & Supply LLC

Ersatzteileliste. Spare parts. Pièces de rechange. Piezas de repuesto.

Teile-Nr.	Benennung	Teile-Nr.	Benennung	Teile-Nr.	Benennung
999 24 025 2	GDE-VERSCHRAUBUNG 11E9, 11J11,11K12,11L9,14K11, 25J1,26J1,27J1,28J1,28L1, 28C4,28D4,28E4,28B5,28D5, 28F5,28G5,28H7,28G10,28L9, 28L11,29D4,29D9				
999 24 025 5	WEV-VERSCHR. 618 4L4, 11B9,11H9,11K11,14D11, 14F11,14G4,14H8,17H14, 25K1,26K1,27K1,28G1,28H3, 28H5,28C3,28J10,28K11, 29A4,29B4,29D4,29B6,29C7, 29C9,29C11,29F9,29G9,29K9				
999 24 025 6	TEV-VERSCHR. 11K9,11L10, 14K11,25L1,26L1,27L1, 28H3,28G2				
999 24 025 8	TES-VERSCHR. 14D11, 14H11,25L1,26L1,27L1, 28H3,28K3,28C5,28H8, 28K10,28M10				
999 24 026 0	TR-VERSCHR. 4/1C11,25J6, 26J6,27J6,28L12,29A8, 29B8,29C8				
999 24 026 2	KR-VERSCHR. 4/1F12,25M1, 26M1,27M1				
999 24 026 9	BLINDSTOPFEN 1J1				
999 24 027 1	DICHTRING 12A3,12A9, 13A4,13A9,25K2,25B1, 26K2,26B1,27K2,27B1				
999 24 027 3	SCHW-VERSCHR. 14F11,14H11				
999 24 027 8	T-SCHW-VERSCHR. 25J6, 26J6,27J6				
999 24 030 1	DOPPELNIPPEL R1/4 11C7, 11C8,11C9,11C10, 11D10,11E11,11G9				
999 24 030 2	DOPPELNIPPEL R1/8 14G4, 14H11,25G10,25E1,26E1, 27G10,27E1,28C4,28H8,28J11				
999 24 030 4	REDUZIERNIPPEL R1/4-1/8 11B9,11D10,11H9, 11K12,25J8,26J8, 27J8				
999 24 030 5	T-VERTEILERBLOCK R1/8 14H11,25J3,25E1,26J3, 26E1,27J3,27E1				
999 24 030 6	MUFFE R1/4 25G6,26G6, 27G6				
999 24 033 0	Y VERB.STUECK 1A6,				
999 24 033 4	T-BLOCK 25J8,26H8,27J8				
999 24 034 2	NORMASCHELLE 8N9,11A9, 14L8				
999 24 036 5	SCHWVERSCHRAUBUNG 14L11				
999 24 036 6	TSCHWVERSCHRAUBUNG 14L11				
999 31 073 0	KERBSTIFT 17B5				
999 31 097 0	KERBSTIFT 14B6				
Diskette: 504	Datei: KL.971/972 /Norm				

Änderungen vorbehalten

From the Library of Superior Sewing Machine & Supply LLC